MAGELLAN™

Sistema de Seguridad Inalámbrico Todo en Uno V2.0

Guía de Programación

Modelo # MG-6130 / MG-6160

Esperamos que este producto sea de su completa satisfacción. De tener alguna pregunta u opinión, no dude en visitar www.paradox.com para hacernos partícipe de sus comentarios.

Tabla de Materias

Información Importante 2
- Acerca de Esta Guía de Programación 2
- Convenciones 2
- Código de Instalador (De fábrica: 0000 / 000000) 2
- Código de Mantenimiento (De Fábrica: 1111 / 111111) 2
- Código Maestro (De Fábrica: 1234 / 123456) 2

Acceso al Modo de Programación 2
- Método de Ingreso de Datos con Dígitos Únicos 2
- Método de Programación por Selección de Funciones 3
- Valores Decimales y Hexadecimales 3

Teclas de Función del Instalador 3

Programación de Zonas 4

Programación de Botones del Control Remoto.. 5

Tiempos del Sistema 6

Salidas Programables (PGMs) En Placa 6

Opciones del Sistema 7

Configuración del Comunicador 10

Códigos de Reporte 11

Configuración del Sistema 13

Asignación de Transmisor Inalámbrico 13

Asignación de Salida Inalámbrica 14

Asignación de Teclado Inalámbrico 14

Asignación de Repetidor Inalámbrico 14

Configuración de Salida PGM Inalámbrica 14

Opciones de Supervisión Inalámbrica 14

Opciones de Repetidor Inalámbrico 16

Apéndice 1: Tabla de Eventos de PGM 18

Apéndice 2: Especificaciones 20

Apéndice 3: Diagramas de Conexión 21
- Conexiones de Alimentación CA 21
- Conexiones de Línea Telefónica 22
- Conexiones de PGM 23
- Conexiones de Zona Cableada 24
- Conexión de la Antena de Radio (sólo MG-6160) 24
- Conexión a un UIP-256 25
- Conexiones del Transmisor X10 (sólo MG-6160) 25
- Conexión de Magellan a WinLoad 26
- Conexión de una Llave de Memoria Paradox (PMC-4) 26
- Montaje Sobre una Mesa 27
- Montaje de Magellan en la Pared 27

Apéndice 4: Códigos de Reporte

Ademco Contact ID 28

Apéndice 5: Códigos de Reporte Automáticos . 32

PARADOX®
SECURITY SYSTEMS

Información Importante

Acerca de Esta Guía de Programación

Esta guía de programación debe ser usada junto al *Manual de Instalación y Consulta de Magellan*, que puede ser descargado desde nuestro sitio web **paradox.com**. Usar esta guía para registrar las diferentes configuraciones programadas en esta consola.

Convenciones

Este símbolo designa una advertencia o una información importante.

Este símbolo designa una sugestión o un recordatorio.

Este símbolo designa una referencia a otra sección, manual o guía.

Este símbolo designa una característica que también puede ser programada en el menú del Instalador, al cual se puede acceder presionando **[MENÚ]** e ingresando luego el **[CÓDIGO DE INSTALADOR]**. El ícono es entonces seguido por la ruta de acceso o los botones que tienen que ser pulsados para poder acceder a la característica una vez en el menú del Instalador. Por ejemplo:

IM →[4] →[6] = Una vez en el menú del Instalador, pulsar la tecla **[4]** y después la tecla **[6]** para acceder a la característica deseada.

Consultar la Vista General del Menú del Instalador en la contraportada de esta guía para más información sobre cómo acceder y usar el menú del Instalador.

Código de Instalador (De fábrica: 0000 / 000000)

El código de instalador es usado para acceder al modo de programación (ver *Acceso al Modo de Programación* en página 2) lo que permite programar todas las características, opciones y órdenes de la consola Magellan, **excepto** los códigos de usuario. El Código de Instalador puede tener 4 ó 6 dígitos (ver la sección [090] opción **[1]** en la página 7) donde cada dígito puede tener un valor entre 0 y 9. Ver la sección [181] en la página 13 para cambiar el código de fábrica.

Código de Mantenimiento (De Fábrica: 1111 / 111111)

El código de Mantenimiento es parecido al código del Instalador. Puede ser usado para acceder al modo de programación (ver *Acceso al Modo de Programación* en página 2), lo que permite programar todas las características, opciones y órdenes de la consola Magellan, **excepto** la configuración de la comunicación (secciones [108] a [112], secciones [180] a [182])) ni los códigos de usuario. El Código de Mantenimiento puede tener 4 ó 6 dígitos (ver la sección [090] opción **[1]** en la página 7) donde cada dígito puede tener un valor entre 0 y 9. Ver la sección [182] en la página 13 para cambiar el código de fábrica **(sólo del Instalador)**.

Código Maestro (De Fábrica: 1234 / 123456)

Con el código Maestro del Sistema un usuario puede usar cualquier método de armado y programar códigos de usuario. El Código Maestro del Sistema puede tener 4 ó 6 dígitos (ver sección [090] opción **[1]** en la página 7) donde cada dígito puede tener un valor entre 0 y 9. El Código Maestro del Sistema no puede ser cambiado mediante el código del Instalador o de Asistencia Técnica, pero puede ser devuelto al valor de fábrica. Ver la sección [200] en la página 13 para información sobre cómo devolverlo al valor de fábrica.

Acceso al Modo de Programación

Mediante el teclado incorporado, acceder al modo de programación del instalador de Magellan. Para acceder al modo de programación:

1. Pulsar y mantener la tecla **[0]**.
2. Ingresar el **[CÓDIGO DE INSTALADOR]** o **[CÓDIGO DE ASISTENCIA TÉCNICA]**.
3. Ingresar los 3 dígitos de la **[SECCIÓN]** que se desea programar.
4. Ingresar los **DATOS** necesarios.
5. Pulsar la tecla **[*]** para borrar datos o para volver un paso atrás. Pulsar la tecla **[#]** para guardar los cambios.

Hay dos métodos para ingresar datos si se está en el modo de programación: Método de Ingreso de Datos con Dígitos Únicos y la Programación por Selección de Funciones.

Método de Ingreso de Datos con Dígitos Únicos

Después de ingresar al modo de programación, algunas secciones requieren el ingreso de valores decimales del 000 al 255. Otras secciones requieren el ingreso de valores hexadecimales del 0 al F. Los datos requeridos son claramente indicados en este manual. Al ingresar el último dígito en una sección, Magellan lo guarda y avanza automáticamente a la sección siguiente. Consultar la Figura 1 en página 3 para ver las teclas y sus valores decimales y /o hexadecimales equivalentes.

Método de Programación por Selección de Funciones

Después de ingresar ciertas secciones, ocho opciones son mostradas donde cada opción de **[1]** al **[8]** representa una característica específica. Pulsar la tecla correspondiente a la opción deseada y el número de opción aparece en la pantalla LCD. Esto significa que la opción está habilitada (ON). Pulsar la tecla nuevamente para quitar el dígito de la pantalla LCD (una ***** aparece) y, en consecuencia, deshabilitar (OFF) la opción. Pulsar la tecla **[*]** para deshabilitar las ocho opciones. Una vez las opciones configuradas, pulsar la tecla **[#]** para guardar y avanzar a la siguiente sección.

Valores Decimales y Hexadecimales

Figura 1: Valores Decimales y Hexadecimales

Teclas de Función del Instalador

Para usar las teclas de Acceso Rápido del instalador, mantener pulsada la tecla **[0]** en el teclado Principal, ingresar el **[CÓDIGO DE INSTALADOR]** y pulsar después el teclado Central:

Tecla **[1]** = *Reporte de Prueba:* Envía el código de reporte de “Reporte de Prueba” programado en la sección [171] (página 12) a la central receptora.

Tecla **[2]** = *Anular Comunicación:* Cancela toda comunicación con el software WinLoad o con la central receptora hasta el próximo evento a reportar.

Tecla **[3]** = *Responder al Software WinLoad:* Obliga a la consola a responder una llamada proveniente de la central receptora que usa el software WinLoad.

Tecla **[4]** = *Llamar al Software WinLoad:* Marca el número de teléfono de PC programado en la sección [115] (página 10) para establecer comunicación con una PC que usa el software WinLoad.

Tecla **[5]** = *Modo de Prueba del Instalador:* El modo de prueba permite efectuar pruebas caminando y que la sirena emita un pitido para indicar las zonas abiertas. Pulsar la tecla**[5]** otra vez para salir.

Programación de Zonas

Definiciones de Zona (→[4] →[6])

000 = Zona Deshabilitada (de fáb.)
001 = Retardo de Entrada 1
002 = Retardo de Entrada 2
003 = Zona de Seguimiento
004 = Z. de Seguimiento /En Casa
005 = Zona Instantánea
006 = Zona Instantánea /En Casa
007 = Zona de Fuego Instantánea
008 = Zona de Fuego con Retardo
009 = 24Hr. Zona de Robo
010 = 24Hr. Zona de Atraco
011 = 24Hr. Zona de Zumbador
012 = 24Hr. Zona de Gas
013 = 24Hr. Zona de Calor
014 = 24Hr. Zona de Agua
015 = 24Hr. Zona de Congelación

Opciones de Zona

[1] = Desact. Automática Zona (de fáb.)
[2] = Zona Anulable (de fábrica)
[3] = Uso Futuro

[4]	[5]	Tipo de Alarma de Zona
OFF	**OFF**	**Alarma audible (de fáb.)**
OFF	ON	Alarma pulsada
ON	OFF	Alarma silenciosa.
ON	ON	Sólo Reporte

[6] = Zona Inteligente (Intelizona)†
[7] = Retardo de transmisión de alarma
[8] = Zona Forzada (de fábrica)‡

† No debe usarse la Zona Inteligente en instalaciones UL.
‡ El Armado Forzado no en permitido en instalaciones UL.

Sección	Descripción	Definición de Zona	Opciones de Zona
[001]	Zona 1:_____	_____/_____/_____	1 2 3 4 5 6 7 8
[002]	Zona 2:_____	_____/_____/_____	1 2 3 4 5 6 7 8
[003]	Zona 3:_____	_____/_____/_____	1 2 3 4 5 6 7 8
[004]	Zona 4:_____	_____/_____/_____	1 2 3 4 5 6 7 8
[005]	Zona 5:_____	_____/_____/_____	1 2 3 4 5 6 7 8
[006]	Zona 6:_____	_____/_____/_____	1 2 3 4 5 6 7 8
[007]	Zona 7:_____	_____/_____/_____	1 2 3 4 5 6 7 8
[008]	Zona 8:_____	_____/_____/_____	1 2 3 4 5 6 7 8
[009]	Zona 9:_____	_____/_____/_____	1 2 3 4 5 6 7 8
[010]	Zona 10:_____	_____/_____/_____	1 2 3 4 5 6 7 8
[011]	Zona 11:_____	_____/_____/_____	1 2 3 4 5 6 7 8
[012]	Zona 12:_____	_____/_____/_____	1 2 3 4 5 6 7 8
[013]	Zona 13:_____	_____/_____/_____	1 2 3 4 5 6 7 8
[014]	Zona 14:_____	_____/_____/_____	1 2 3 4 5 6 7 8
[015]	Zona 15:_____	_____/_____/_____	1 2 3 4 5 6 7 8
[016]	Zona 16:_____	_____/_____/_____	1 2 3 4 5 6 7 8
[017]	Zona 17:_____	_____/_____/_____	1 2 3 4 5 6 7 8
[018]	Zona 18:_____	_____/_____/_____	1 2 3 4 5 6 7 8
[019]	Zona 19:_____	_____/_____/_____	1 2 3 4 5 6 7 8
[020]	Zona 20:_____	_____/_____/_____	1 2 3 4 5 6 7 8
[021]	Zona 21:_____	_____/_____/_____	1 2 3 4 5 6 7 8
[022]	Zona 22:_____	_____/_____/_____	1 2 3 4 5 6 7 8
[023]	Zona 23:_____	_____/_____/_____	1 2 3 4 5 6 7 8
[024]	Zona 24:_____	_____/_____/_____	1 2 3 4 5 6 7 8
[025]	Zona 25:_____	_____/_____/_____	1 2 3 4 5 6 7 8
[026]	Zona 26:_____	_____/_____/_____	1 2 3 4 5 6 7 8
[027]	Zona 27:_____	_____/_____/_____	1 2 3 4 5 6 7 8
[028]	Zona 28:_____	_____/_____/_____	1 2 3 4 5 6 7 8
[029]	Zona 29:_____	_____/_____/_____	1 2 3 4 5 6 7 8
[030]	Zona 30:_____	_____/_____/_____	1 2 3 4 5 6 7 8
[031]	Zona 31:_____	_____/_____/_____	1 2 3 4 5 6 7 8
[032]	Zona 32:_____	_____/_____/_____	1 2 3 4 5 6 7 8

Programación de Botones del Control Remoto

Sección	# CR	Datos (De fábrica: 4DE0)				Sección	# CR	Datos (De fábrica: 4DE0)			
		🔒	⏻	→	⏻+→			🔒	⏻	→	⏻+→
[040] De fáb.	1-16	_____	_____	_____	_____						
[041]	1	_____	_____	_____	_____	[049]	9	_____	_____	_____	_____
[042]	2	_____	_____	_____	_____	[050]	10	_____	_____	_____	_____
[043]	3	_____	_____	_____	_____	[051]	11	_____	_____	_____	_____
[044]	4	_____	_____	_____	_____	[052]	12	_____	_____	_____	_____
[045]	5	_____	_____	_____	_____	[053]	13	_____	_____	_____	_____
[046]	6	_____	_____	_____	_____	[054]	14	_____	_____	_____	_____
[047]	7	_____	_____	_____	_____	[055]	15	_____	_____	_____	_____
[048]	8	_____	_____	_____	_____	[056]	16	_____	_____	_____	_____

MG-REM1

MG-REM2

Tabla de Opciones de Botón

0 - Botón deshabilitado
1 - Armado normal
2 - Armado En Casa
3 - Armado instantáneo
4 - Armado forzado
5 - N/A
6 - N/A
7 - N/A
8 - Pánico 1†
9 - Pánico 2†
A* - Pánico 3†
B*- Activación de PGM (Grupo de Eventos # 7, ver el *Apéndice 1: Tabla de Eventos de PGM*)
C*- Activación de PGM (Grupo de Eventos # 8, ver el *Apéndice 1: Tabla de Eventos de PGM*)
D* - ENCENDIDO / APAGADO de radio FM (MG-6160 solamente)
E* - Explorar memoria de la radio FM (MG-6160 solamente)
F* - Alarma no médica

* = Valores Hexa **A** a **F** son teclas **[17/1]** a **[22/6]** en el Teclado Central de Magellan. Ver la Figura 1 en la Página 2.
† = La característica de pánico (sección **[091]** opciones **[1]** a **[3]**) debe estar habilitada.

El 🔓 botón de los controles remoto MG-REM1 y MG-REM2 ha sido programado permanentemente para desarmar el sistema. Sin embargo, cuando el sistema está desarmado y la radio de la consola Magellan está encendida (MG-6160 solamente), el botón 🔓 del control remoto puede ser usado para controlar el volumen. La funcionalidad del botón no puede ser alterada. El ℹ botón del control remoto MG-REM2 ha sido programado permanentemente para solicitar una confirmación del sistema. La funcionalidad del botón no puede ser alterada.

Cuando se accede a la sección [040], la consola muestra los contenidos de la sección [041] y copia los valores guardados en dicha sección a todos los controles remoto: [041] a [56].

Tiempos del Sistema

Sección	Datos (valores de 000 a 255)	Descripción	Valores de fábrica
[060]	____/____/____ segundos	Retardo de entrada 1 (→[4] →[4]) †	*045 segs.*
[061]	____/____/____ segundos	Retardo de entrada 2 (→[4] →[4]) †	*045 segs.*
[062]	____/____/____ segundos	Retardo de salida (→[4] →[4]) ‡	*060 segs.*
[063]	____/____/____ minutos	Tiempo de corte de sirena (→[4] →[4]) *	*004 mins.*
[064]	____/____/____ x 15 minutos	Tiempo de sin movimiento	*Deshabilitado*
[065]	____/____/____ segundos (mínimo 10 segundos)	Retardo de zona inteligente	*045 segs.*
[066]	____/____/____ segundos	Retardo de cierre reciente	*Deshabilitado*
[067]	____/____/____ veces	Desactivación automática de zona	*005 veces*
[068]	____/____/____ segundos	Tiempo de PGM1	*Deshabilitado*
[069]	____/____/____ segundos	Tiempo de PGM2	*Deshabilitado*
[070]	____/____/____ minutos	Retardo de reporte de fallo de alimentación CA	*015 mins.*
[071]	____/____/____ días	Reporte de prueba automática	*Deshabilitado*
[072]	____/____/____ timbrados	Número de timbrados	*008 timbrados*
[073]	____/____/____ segundos	Tiempo de fallo de SLT	*032 segs.*
[074]	____/____/____ segundos	Retardo de salto de contestador automático	*030 segs.*
[075]	____/____/____ segundos	Retardo de transmisión de alarma	*Deshabilitado*
[076]	____/____/____ segundos (máximo 130 segundos)	Retardo entre intentos de marcado ▽	*020 segs.*
[077]	____/____/____ segundos	Retardo de buscapersonas /vocal	*005 segs.*
[078]	____/____/____ segundos	Retardo para desarmar con remoto en pánico	*020 segs.*
[079]	____/____/____ repeticiones (máximo 10 repeticiones)	Repeticiones de reporte de mensajes vocales	*003 reps.*
[080]	____/____/____ días	Retardo de fallo de sin cierre	*Deshabilitado*
[081]	____/____/____ (000 a 007**)	Acceder a la selección de audio para el retardo de entrada (→[4] →[4])	*003*
[082]	____/____/____ (000 a 007**)	Salir de la selección de audio para el retardo de entrada (→[4] →[4])	*002*
[083]	Uso futuro	Uso futuro	*Uso futuro*
[084]	____/____:____/____ Horas	Tiempo de reporte de prueba automática	*Deshabilitado*
[085]	____/____:____/____ Horas	Hora del autoarmado (→[8] →[3])	*Deshabilitado*

** 000 = Sin tono; 001 = Tonos; 002 = Cuenta regresiva; 003 = Tonalidad 1; 004 = Tonalidad 2; 005 = Tonalidad 3; 006 = Tonalidad 4; 007 = Sintonizador de radio (MG-6160 solamente)

† En instalaciones UL, el retardo de entrada no debe exceder 45 seg.

† En instalaciones UL, el retardo de salida no debe exceder 60 seg.

* En instalaciones UL, el tiempo de corte de sirena debe ser de 4 minutos mínimo; en instalaciones cUL, el tiempo de corte de sirena debe ser de 5 minutos mínimo.

▽ En instalaciones UL, el Nº de intentos de marcado no debe ser superior a 10.

Salidas Programables (PGMs) En Placa

Sección	Descripción	Grupo de Eventos #	Subgrupo #	De fábrica
[086]	Evento de Activación de PGM1	(____/____)	(____/____)	Sin evento programado
[087]	Evento de Desactivación de PGM1	(____/____)	(____/____)	Sin evento programado
[088]	Evento de Activación de PGM2	(____/____)	(____/____)	Sin evento programado
[089]	Evento de Desactivación de PGM2	(____/____)	(____/____)	Sin evento programado

Consultar el *Apéndice 1: Tabla de Eventos de PGM* en página 18 para información sobre los eventos de PGM que pueden ser usados para programar las salidas PGM de Magellan.

Opciones del Sistema

[090] Opciones Generales — **Negrita** = Valor de fábrica

Opción		OFF	ON
[1]	Extensión de código de acceso	☐ 6 dígitos	☐ **4 dígitos**
[2]	Aviso de fallo audible (excepto para fallos de alimentación CA)	☐ **Deshabilitado**	☐ Habilitado
[3]	Bloqueo del código maestro	☐ **Deshabilitado**	☐ Habilitado
[4]	Código de usuario 16 como código de coacción	☐ **Deshabilitado**	☐ Habilitado
[5]	Supervisión de antisabotaje en consola	☐ **Deshabilitado**	☐ Habilitado
[6]	Se requiere código para anular zonas	☐ **Deshabilitado**	☐ Habilitado
[7]	Estado normal de PGM1	☐ **N.A.**	☐ N.C.
[8]	Estado normal de PGM2	☐ **N.A.**	☐ N.C.

[091] Opciones Generales — **Negrita** = Valor de fábrica

Opción		OFF	ON
[1]	Pánico 1 (Urgencia)	☐ **Deshabilitado**	☐ Habilitado
[2]	Pánico 2 (Auxilio)	☐ **Deshabilitado**	☐ Habilitado
[3]	Pánico 3 (Incendio)	☐ **Deshabilitado**	☐ Habilitado
[4]	Pánico 1: Alarma silenciosa o audible	☐ **Silenciosa**	☐ Audible
[5]	Pánico 2: Alarma silenciosa o audible	☐ **Silenciosa**	☐ Audible
[6]	Pánico 3: Alarma silenciosa o audible	☐ **Silenciosa**	☐ Audible
[7]	PGM1 usada como (MG-6160 solamente)	☐ **Salida directa**	☐ X10 salida 7
[8]	PGM2 usada como (MG-6160 solamente)	☐ **Salida directa**	☐ X10 salida 8

[092] Opciones de Armado /Desarmado — **Negrita** = Valor de fábrica

Opción		OFF	ON
[1]	Autoarmado en hora (→[8] →[2]) †	☐ **Deshabilitado**	☐ Habilitado
[2]	Autoarmado en sin movimiento †	☐ **Deshabilitado**	☐ Habilitado
[3]	Autoarmado en qué modo de armado †	☐ **Normal**	☐ En Casa
[4]	Cambiar a armado En Casa si no se abre zona con retardo entrada	☐ **Deshabilitado**	☐ Habilitado
[5]	Armado normal cambia a armado Forzado †	☐ Deshabilitado	☐ **Habilitado**
[6]	Armado En Casa cambia a armado Forzado †	☐ **Deshabilitado**	☐ Habilitado
[7]	Armado Normal /Forzado con Una Tecla †	☐ Deshabilitado	☐ **Habilitado**
[8]	Armado En Casa con Una Tecla	☐ Deshabilitado	☐ **Habilitado**

† El armado Forzado y el Autoarmado no deben usarse en instalaciones UL.

[093] Opciones de Armado /Desarmado — **Negrita** = Valor de fábrica

Opción		OFF	ON
[1]	Uso futuro	☐ Uso futuro	☐ Uso futuro
[2]	Uso futuro	☐ Uso futuro	☐ Uso futuro
[3]	Pitido de Sirena en armado /desarmado con control remoto*	☐ **Deshabilitado**	☐ Habilitado
[4]	Sin retardo de salida en armado /desarmado con control remoto	☐ **Deshabilitado**	☐ Habilitado
[5]	Reporte de desarmado del sistema	☐ Siempre	☐ **Sólo después de alarma**
[6]	Fin del retardo de salida	☐ Deshabilitado	☐ **Habilitado**
[7]	Zonas de seguimiento cambian a zonas con Retardo de Entrada cuando la zona con retardo es anulada	☐ **Deshabilitado**	☐ Habilitado
[8]	Radio FM en sistema armado (→[8] →[1]) (MG-6160 solamente)	☐ Deshabilitado	☐ **Habilitado**

* El Pitido de Sirena al Amar debe estar habilitado en las instalaciones UL.

[094] Opciones de Zona — **Negrita** = Valor de fábrica

Opción		OFF	ON
[1]	Zonas en casa con retardo	☐ **Deshabilitado**	☐ Habilitado
[2]	Reporte de restauración de zona	☐ **En corte de Sirena**	☐ En cierre de zona
[3] y [4]	Opciones de reconocimiento de sabotaje †	☐ Ver tabla ☐ Ver tabla	☐ Ver tabla ☐ Ver tabla
[5]	Genera fallo de sabotaje si se detectó en una zona anulada	☐ **No**	☐ Sí
[6] y [7]	Opciones de supervisión de transmisor inalámbrico ‡	☐ Ver tabla ☐ Ver tabla	☐ Ver tabla ☐ Ver tabla
[8]	Genera fallo de supervisión si se detecta en una zona anulada	☐ **No**	☐ Sí

[3]	[4]	
OFF	**OFF**	**- Deshabilitado**
OFF	ON	- Sólo fallo
ON	OFF	- Desarmado: Sólo fallo - Armado: Sigue *tipo de alarma de zona* (página 4)
ON	ON	- Desarmado: Alarma audible - Armado: Sigue *tipo de alarma de zona* (página 4)

[6]	[7]	
OFF	OFF	- Deshabilitado *
OFF	**ON**	**- Sólo fallo**
ON	OFF	- Desarmado: Sólo fallo - Armado: Sigue *tipo de alarma de zona* (página 4)
ON	ON	- Desarmado: Alarma audible - Armado: Sigue *tipo de alarma de zona* (página 4)

† En instalaciones UL, las opciones de reconocimiento de sabotaje deben estar habilitadas.
‡ En instalaciones UL, las opciones de supervisión inalámbrica deben estar habilitadas.
* En instalaciones UL, si la zona es programada como zona de fuego inalámbrica, la supervisión debe estar habilitada y el tiempo de verificación de presencia debe ser definido en 80 minutos (sección **[096]** opción **[7]** en la página 8).

[095] Opciones de Zona — **Negrita** = Valor de fábrica

Opción		OFF	ON
[1]	Zona 31 es zona cableada 1*	☐ **Deshabilitado**	☐ Habilitado
[2]	Zona 32 es zona cableada 2*	☐ **Deshabilitado**	☐ Habilitado
[3]	Resistencias RFL (Fin de Línea) †	☐ **Sin RFL**	☐ Usar resistencias RFL
[4]	Retardo de sirena al armar en casa	☐ Deshabilitado	☐ **Habilitado**
[5]	Uso futuro		
[6]	Modo de Pantalla en Tiempo Real para el Teclado Inalámbrico (MG32WK)	☐ Deshabilitado	☐ **Habilitado**
[7] y [8]	Uso futuro		

* En instalaciones UL, si una o las dos zonas cableadas está habilitada, entonces la sección **[095]** opción **[3]** debe estar habilitada.
† Esta característica sólo se aplica a las entradas de zona en placa de Magellan. En sección [095] las opciones [1] y [2] deben estar ON para poder emplear esta característica.

[096] Opciones Generales — **Negrita** = Valor de fábrica

Opción		OFF	ON
[1] y [2]	Opciones de tono de Timbre 1	☐ Ver tabla ☐ Ver tabla	☐ Ver tabla ☐ Ver tabla
[3] y [4]	Opciones de tono de Timbre 2	☐ Ver tabla ☐ Ver tabla	☐ Ver tabla ☐ Ver tabla
[5]	Horario de ahorro de luz diurna	☐ **Deshabilitado**	☐ Habilitado
[6]	Aviso de fallo de alimentación CA *	☐ **Deshabilitado**	☐ Habilitado
[7]	Tiempo de verificación de presencia	☐ **24Hrs**	☐ 80 minutos
[8]	Supervisión de Congestión RF *	☐ Deshabilitado	☐ **Habilitado**

[1]	[2]	
OFF	**OFF**	**- Tono 1**
OFF	ON	- Tono 2
ON	OFF	- Tono 3
ON	ON	- Tono 4

[3]	[4]	
OFF	OFF	- Tono 1
OFF	**ON**	**- Tono 2**
ON	OFF	- Tono 3
ON	ON	- Tono 4

* Esta opción debe estar habilitada en instalaciones UL.

[097] Opciones Generales — **Negrita** = Valor de fábrica

Opción		OFF	ON
[1]	Incrementar volumen en retardo de entrada /salida	☐ **Deshabilitado**	☐ Habilitado
[2]	Incrementar volumen en modo altavoz	☐ Deshabilitado	☐ **Habilitado**
[3] a [8]	Uso futuro	☐ Uso futuro	☐ Uso futuro

[098] Opciones del Marcador — **Negrita** = Valor de fábrica

Opción		OFF	ON
[1] y [2]	Opciones de supervisión de línea telefónica *	☐ Ver tabla ☐ Ver tabla	☐ Ver tabla ☐ Ver tabla
[3]	Cambiar a pulsos en 5º intento	☐ **Deshabilitado**	☐ Habilitado
[4]	Retornar llamada	☐ **Deshabilitado**	☐ Habilitado
[5]	Marcado alternado	☐ **Deshabilitado**	☐ Habilitado
[6]	Marcado forzado	☐ Deshabilitado	☐ **Habilitado**
[7]	Marcado DTMF	☐ Deshabilitado	☐ **Habilitado**
[8]	Valor de impulsos	☐ 1:2	☐ **1:1.5**

[1]	[2]	
OFF	**OFF**	**- SLT Deshabilitada**
OFF	ON	- Generar un fallo
ON	OFF	- Generar alarma audible si armado
ON	ON	- Alarma silenciosa cambia a audible

* En instalaciones UL, la supervisión de línea telefónica debe estar habilitada si se usa la transmisión hacia el exterior de la propiedad.

[099] Opciones del Marcador 2 * — **Negrita** = Valor de fábrica

Opción		OFF	ON
[1]	Usar el número de teléfono 2 de la receptora como	☐ Normal	☐ **Reserva**
[2] a [8]	Uso futuro	☐ Uso futuro	☐ Uso futuro

*En instalaciones UL, sólo se permite un número de teléfono.

[100] Opciones de Dirección de Llamada de Eventos para: — **Negrita** = Valor de fábrica

Códigos de Reporte de Armado /Desarmado

Opción		OFF	ON
[1]	Llamar a número de teléfono 1 de la receptora	☐ Deshabilitado	☐ **Habilitado**
[2]	Llamar a número de teléfono 2 de la receptora	☐ **Deshabilitado**	☐ Habilitado
[3]	Llamar a número de teléfono de Buscapersonas	☐ **Deshabilitado**	☐ Habilitado
[4]	Uso futuro	☐ Uso futuro	☐ Uso futuro

Códigos de Reporte de Alarma /Restauración de Alarma

[5]	Llamar a número de teléfono 1 de la receptora	☐ Deshabilitado	☐ **Habilitado**
[6]	Llamar a número de teléfono 2 de la receptora	☐ **Deshabilitado**	☐ Habilitado
[7]	Llamar a número de teléfono de Buscapersonas	☐ Deshabilitado	☐ **Habilitado**
[8]	Uso futuro	☐ Uso futuro	☐ Uso futuro

[101] Opciones de Dirección de Llamada de Eventos para: — **Negrita** = Valor de fábrica

Códigos de Reporte de Sabotaje / Restauración de Sabotaje

Opción		OFF	ON
[1]	Llamar a número de teléfono 1 de la receptora	☐ Deshabilitado	☐ **Habilitado**
[2]	Llamar a número de teléfono 2 de la receptora	☐ **Deshabilitado**	☐ Habilitado
[3]	Llamar a número de teléfono de Buscapersonas	☐ **Deshabilitado**	☐ Habilitado
[4]	Uso futuro	☐ Uso futuro	☐ Uso futuro

Códigos de Reporte de Fallo /Restauración

[5]	Llamar a número de teléfono 1 de la receptora	☐ Deshabilitado	☐ **Habilitado**
[6]	Llamar a número de teléfono 2 de la receptora	☐ **Deshabilitado**	☐ Habilitado
[7]	Llamar a número de teléfono de Buscapersonas	☐ **Deshabilitado**	☐ Habilitado
[8]	Uso futuro	☐ Uso futuro	☐ Uso futuro

[102] Opciones de Dirección de Llamada de Eventos para: — **Negrita** = Valor de fábrica

Códigos de Reporte Especiales *

Opción		OFF	ON
[1]	Llamar a número de teléfono 1 de la receptora	☐ Deshabilitado	☐ **Habilitado**
[2]	Llamar a número de teléfono 2 de la receptora	☐ **Deshabilitado**	☐ Habilitado
[3]	Llamar a número de teléfono de Buscapersonas	☐ **Deshabilitado**	☐ Habilitado
[4] a [8]	Uso futuro	☐ Uso futuro	☐ Uso futuro

*En instalaciones UL, sólo se permite un número de teléfono.

Configuración del Comunicador

Sección	Datos	Descripción
[105]	____/____/____	Formato de reporte para el número de teléfono 1 de la receptora (→[4] →[3])
[106]	____/____/____	Formato de reporte para el número de teléfono 2 de la receptora (→[4] →[3])
		001 = Ademco lento (1400Hz 10BPS) / 002 = Silent Knight (1400Hz 20BPS) / 003 = SESCOA (2300Hz 20BPS) / **004 = Ademco Contact ID (de fábrica)** / 005 = SIA FSK / 006 = ADEMCO Express (DTMF 4+2)
[107]	____/____/____/____	Número de abonado (→[4] →[3]) †
[108]	____/____/____/____	Identificador de la Central (para usar con el software WinLoad) (→[4] →[9])
[109]	____/____/____/____	Contraseña de la Central (para usar con el software WinLoad) (→[4] →[9])
[110]		Reservado para uso futuro
[111]		Nº de teléfono 1 de central receptora (32 dígitos máximo; si menos de 32, pulsar **[ok]** para aceptar) (→[4] →[3])
	___/___	
[112]		Nº de teléfono 2 de central receptora (32 dígitos máximo; si menos de 32, pulsar **[ok]** para aceptar) (→[4] →[3])
	___/___	
[113]		Nº Teléfono de Buscapersonas (32 dígitos máximo; si menos de 32, pulsar **[ok]** para aceptar) (→[4] →[3])
	___/___	
[114]		Mensaje numérico enviado con Reporte a Busca (32 dígitos máximo; si menos de 32, pulsar **[ok]** para aceptar) (→[4] →[3])
	___/___	
[115]		Nº de teléfono de PC para WinLoad (32 dígitos máximo; si menos de 32, pulsar **[ok]** para aceptar)
	___/___	
[116]		Nº Teléf. de Asistencia* (32 dígitos máximo; si menos de 32, pulsar **[ok]** para aceptar) (→[4] →[3]) (sólo MG-6160)
	___/___	

***** Mediante la característica de altavoz de Magellan (MG-6160 solamente), el número de teléfono de Asistencia Técnica permite que el usuario llame directamente al instalador o al personal de asistencia técnica si ocurre cualquier problema.
† Si se emplea cualquier formato de reporte diferente a SIA en las secciones [105] y [106] y se desea transmitir una “A”, pulsar [0] en el teclado principal; si se desea ingresar un espacio (dígito no reportable), pulsar la tecla [1] en el teclado central.

Tabla 1: Teclas Especiales para los Números de Teléfono

Teclas a pulsar	Valor o Acción
[*]	*
[#]	#
Tecla de **[ACCIÓN]** (pausa) central	Añadir pausa de 4 segundos para el Nº de teléfono. Pulsar la tecla y una “P” es insertada en el número de teléfono

Hay cinco números de teléfono personales usados para el reporte con voz. Estos números de teléfono son programados mediante el menú de comunicador de la consola. (→[4] →[3])

Códigos de Reporte

De Fábrica = FF

Códigos de Reporte de Armado		Cód. Especiales Reporte Armado		Códigos de Reporte de Desarmado		Cód. Especiales Reporte Desar.	
Sección	**Datos**	**Sección**	**Datos**	**Sección**	**Datos**	**Sección**	**Datos**
[120]	____/____ cód. Usuario 1	**[124]**	____/____ Autoarmado	**[126]**	____/____ cód. Usuario 1	**[130]**	____/____ Fin de autoarmado
	____/____ cód. Usuario 2		____/____ Tarde para cerrar		____/____ cód. Usuario 2		____/____ Desarmar con PC
	____/____ cód. Usuario 3		____/____ Sin movimiento		____/____ cód. Usuario 3		____/____ Uso futuro
	____/____ cód. Usuario 4		____/____Armado parcial		____/____ cód. Usuario 4		____/____ Uso futuro
[121]	____/____ cód. Usuario 5	**[125]**	____/____ Armado rápido	**[127]**	____/____ cód. Usuario 5		
	____/____ cód. Usuario 6		____/____ Armado con PC		____/____ cód. Usuario 6		
	____/____ cód. Usuario 7		____/____ Uso futuro		____/____ cód. Usuario 7		
	____/____ cód. Usuario 8		____/____ Uso futuro		____/____ cód. Usuario 8		
[122]	____/____ cód. Usuario 9			**[128]**	____/____ cód. Usuario 9		
	____/____ cód. Usuario 10				____/____ cód. Usuario 10		
	____/____ cód. Usuario 11				____/____ cód. Usuario 11		
	____/____ cód. Usuario 12				____/____ cód. Usuario 12		
[123]	____/____ cód. Usuario 13			**[129]**	____/____ cód. Usuario 13		
	____/____ cód. Usuario 14				____/____ cód. Usuario 14		
	____/____ cód. Usuario 15				____/____ cód. Usuario 15		
	____/____ cód. Usuario 16				____/____ cód. Usuario 16		

De Fábrica = FF

Códigos de Reporte de Alarma		Códigos de Reporte de Alarma		Cód. Reporte Restauración Alarma		Cód. Reporte Restaur. de Alarma	
Sección	**Datos**	**Sección**	**Datos**	**Sección**	**Datos**	**Sección**	**Datos**
[131]	____/____ Zona 1	**[135]**	____/____ Zona 17	**[139]**	____/____ Zona 1	**[143]**	____/____ Zona 17
	____/____ Zona 2		____/____ Zona 18		____/____ Zona 2		____/____ Zona 18
	____/____ Zona 3		____/____ Zona 19		____/____ Zona 3		____/____ Zona 19
	____/____ Zona 4		____/____ Zona 20		____/____ Zona 4		____/____ Zona 20
[132]	____/____ Zona 5	**[136]**	____/____ Zona 21	**[140]**	____/____ Zona 5	**[144]**	____/____ Zona 21
	____/____ Zona 6		____/____ Zona 22		____/____ Zona 6		____/____ Zona 22
	____/____ Zona 7		____/____ Zona 23		____/____ Zona 7		____/____ Zona 23
	____/____ Zona 8		____/____ Zona 24		____/____ Zona 8		____/____ Zona 24
[133]	____/____ Zona 9	**[137]**	____/____ Zona 25	**[141]**	____/____ Zona 9	**[145]**	____/____ Zona 25
	____/____ Zona 10		____/____ Zona 26		____/____ Zona 10		____/____ Zona 26
	____/____ Zona 11		____/____ Zona 27		____/____ Zona 11		____/____ Zona 27
	____/____ Zona 12		____/____ Zona 28		____/____ Zona 12		____/____ Zona 28
[134]	____/____ Zona 13	**[138]**	____/____ Zona 29	**[142]**	____/____ Zona 13	**[146]**	____/____ Zona 29
	____/____ Zona 14		____/____ Zona 30		____/____ Zona 14		____/____ Zona 30
	____/____ Zona 15		____/____ Zona 31		____/____ Zona 15		____/____ Zona 31
	____/____ Zona 16		____/____ Zona 32		____/____ Zona 16		____/____ Zona 32

De Fábrica = FF

Cód- Especiales Reporte de Alarma		Códigos de Reporte de Sabotaje		Códigos de Reporte de Sabotaje		Cód. Reporte Restaur. Sabotaje	
Sección	**Datos**	**Sección**	**Datos**	**Sección**	**Datos**	**Sección**	**Datos**
[147]	____/____ Pánico emer.	[149]	____/____ Zona 1	[153]	____/____ Zona 17	[157]	____/____ Zona 1
	____/____ Pánico aux.		____/____ Zona 2		____/____ Zona 18		____/____ Zona 2
	____/____ Pánico incendio		____/____ Zona 3		____/____ Zona 19		____/____ Zona 3
	____/____ Cierre reciente		____/____ Zona 4		____/____ Zona 20		____/____ Zona 4
[148]	____/____Desconex. de zona	[150]	____/____ Zona 5	[154]	____/____ Zona 21	[158]	____/____ Zona 5
	____/____Coacción		____/____ Zona 6		____/____ Zona 22		____/____ Zona 6
	____/____ Paramédicos		____/____ Zona 7		____/____ Zona 23		____/____ Zona 7
	____/____ Uso futuro		____/____ Zona 8		____/____ Zona 24		____/____ Zona 8
		[151]	____/____ Zona 9	[155]	____/____ Zona 25	[159]	____/____ Zona 9
			____/____ Zona 10		____/____ Zona 26		____/____ Zona 10
			____/____ Zona 11		____/____ Zona 27		____/____ Zona 11
			____/____ Zona 12		____/____ Zona 28		____/____ Zona 12
		[152]	____/____ Zona 13	[156]	____/____ Zona 29	[160]	____/____ Zona 13
			____/____ Zona 14		____/____ Zona 30		____/____ Zona 14
			____/____ Zona 15		____/____ Zona 31		____/____ Zona 15
			____/____ Zona 16		____/____ Zona 32		____/____ Zona 16

De Fábrica = **FF**

Códigos de Reporte de Restauración de Sabotaje		Códigos de Reporte de Fallos del Sistema		Códigos de Reporte de Restauración de Fallos del Sistema		Códigos de Reporte Especiales	
Sección	**Datos**	**Sección**	**Datos**	**Sección**	**Datos**	**Sección**	**Datos**
[161]	____/____ Zona 17	[165]	____/____ Uso futuro	[168]	____/____ Uso futuro	[171]	____/____ Arranque frío
	____/____ Zona 18		____/____ Fallo de CA		____/____ Fallo de CA		____/____ Reporte prueba
	____/____ Zona 19		____/____Fallo de batería		____/____Fallo de batería		____/____ Uso futuro
	____/____ Zona 20		____/____ Pérdida de hora		____/____ Prog. hora		____/____ WinLoad desconex.
[162]	____/____ Zona 21	[166]	____/____ Sabotaje de Unidad	[169]	____/____ Rest. sab. unidad	[172]	____/____ Conex. de Instalador
	____/____ Zona 22		____/____ Fallo al com.		____/____ Uso futuro		____/____ Desconexión de Instalador
	____/____ Zona 23		____/____Batería baja trans.		____/____Batería baja trans.		____/____ Sin Cierre
	____/____ Zona 24		____/____ Pérdida super. trans.		____/____ Rest. superv. trans.		____/____ Uso futuro
[163]	____/____ Zona 25	[167]	____/____ Interferencia RF supervisión	[167]	____/____ Interferencia RF supervisión		
	____/____ Zona 26		____/____ Uso futuro		____/____ Uso futuro		
	____/____ Zona 27		____/____ Uso futuro		____/____ Uso futuro		
	____/____ Zona 28		____/____ Uso futuro		____/____ Uso futuro		
[164]	____/____ Zona 29						
	____/____ Zona 30						
	____/____ Zona 31						
	____/____ Zona 32						

De Fábrica = **FF**

Códigos de Reporte de Fallo de Módulo Inalámbrico		Códigos de Reporte de Restauración de Fallo de Módulo Inalámbrico	
[173]	____/____ Supervisión PGM Pérdida	**[175]**	____/____ Supervisión de PGM Restaurada
	____/____ Sabotaje de PGM		____/____ Restauración de Sabotaje de PGM
	____/____ Supervisión Teclado Pérdida		____/____ Supervisión Teclado Restaurada
	____/____ Fallo de Batería del Teclado		____/____ Fallo Restaurado Batería del Teclado
[174]	____/____ Fallo de CA en Teclado	**[176]**	____/____ Fallo CA Restaurado en Teclado
	____/____ Pérdida Supervisión del Repetidor		____/____ Supervisión del Repetidor Restaurada
	____/____Batería de Repetidor Fallo		____/____Batería de Repetidor Fallo Restaurado
	____/____ Fallo de CA en Repetidor		____/____ CA Restaurada en Repetidor

Configuración del Sistema

Sección	Datos	Descripción	De fábrica
[180]	____/____/____	Bloqueo de código de instalador (Ingresar **147** para bloquear código, **000** para desbloquearlo)	*000*
[181]	____/____/____/____/____/____	Código de Instalador (→[4] →[8])	*000000*
[182]	____/____/____/____/____/____	Código de Asistencia Técnica (→[4] →[8])	*111111*
[199]	Devolver todas las secciones programables a los valores de fábrica.		
[200]	Devolver el código Maestro a valor de fábrica (123456)		

Asignación de Transmisor Inalámbrico

La asignación del transmisor inalámbrico puede ser efectuada mediante el menú de la consola (→[4] →[6]). Como alternativa, asignar el transmisor ingresando su número de serie en la sección correspondiente:

Sección	Número de Serie	Sección	Número de Serie
[201]	Zona 1: ____/____/____/____/____/____	**[219]**	Zona 19: ____/____/____/____/____/____
[202]	Zona 2: ____/____/____/____/____/____	**[220]**	Zona 20: ____/____/____/____/____/____
[203]	Zona 3: ____/____/____/____/____/____	**[221]**	Zona 21: ____/____/____/____/____/____
[204]	Zona 4: ____/____/____/____/____/____	**[222]**	Zona 22: ____/____/____/____/____/____
[205]	Zona 5: ____/____/____/____/____/____	**[223]**	Zona 23: ____/____/____/____/____/____
[206]	Zona 6: ____/____/____/____/____/____	**[224]**	Zona 24: ____/____/____/____/____/____
[207]	Zona 7: ____/____/____/____/____/____	**[225]**	Zona 25: ____/____/____/____/____/____
[208]	Zona 8: ____/____/____/____/____/____	**[226]**	Zona 26: ____/____/____/____/____/____
[209]	Zona 9: ____/____/____/____/____/____	**[227]**	Zona 27: ____/____/____/____/____/____
[210]	Zona 10: ____/____/____/____/____/____	**[228]**	Zona 28: ____/____/____/____/____/____
[211]	Zona 11: ____/____/____/____/____/____	**[229]**	Zona 29: ____/____/____/____/____/____
[212]	Zona 12: ____/____/____/____/____/____	**[230]**	Zona 30: ____/____/____/____/____/____
[213]	Zona 13: ____/____/____/____/____/____	**[231]**	Zona 31: ____/____/____/____/____/____
[214]	Zona 14: ____/____/____/____/____/____	**[232]**	Zona 32: ____/____/____/____/____/____
[215]	Zona 15: ____/____/____/____/____/____	**[233]**	Timbre Inalámbrico 1: ____/____/____/____/____/____
[216]	Zona 16: ____/____/____/____/____/____	**[234]**	Timbre Inalámbrico 2: ____/____/____/____/____/____
[217]	Zona 17: ____/____/____/____/____/____		
[218]	Zona 18: ____/____/____/____/____/____		

Asignación de Salida Inalámbrica

La asignación de la salida inalámbrica puede ser efectuada mediante el menú de la consola (→[4] →[7]). Como alternativa, asignar la PGM ingresando su número de serie en la sección correspondiente:

Sección	Número de Serie	Sección	Número de Serie
[235]	PGM1: ____/____/____/____/____/____	[237]	PGM3: ____/____/____/____/____/____
[236]	PGM2: ____/____/____/____/____/____	[238]	PGM4: ____/____/____/____/____/____

Asignación de Teclado Inalámbrico

La asignación del teclado inalámbrico puede ser efectuada mediante el menú de la consola (→[4] →[8]). Como alternativa, asignar el teclado ingresando su número de serie en la sección correspondiente:

Sección	Número de Serie	Sección	Número de Serie
[243]	Teclado 1: ____/____/____/____/____/____	[245]	Teclado 3: ____/____/____/____/____/____
[244]	Teclado 2: ____/____/____/____/____/____	[246]	Teclado 4: ____/____/____/____/____/____

Asignación de Repetidor Inalámbrico

La asignación del repetidor inalámbrico puede ser efectuada mediante el menú de la consola (→[4] →[9]). Como alternativa, asignar el repetidor ingresando su número de serie en la sección correspondiente:

Sección	Número de Serie	Sección	Número de Serie
[247]	Repetidor 1: ____/____/____/____/____/____	[248]	Repetidor 2: ____/____/____/____/____/____

Configuración de Salida PGM Inalámbrica

Sección	Descripción	Grupo de Eventos #	Subgrupo #	De fábrica
[260]	Evento de Activación de PGM1 Inalámbrica	(____/____)	(____/____)	Sin evento programado
[261]	Evento de Desactivación de PGM1 Inalámbrica	(____/____)	(____/____)	Sin evento programado
[262]	Evento de Activación de PGM2 Inalámbrica	(____/____)	(____/____)	Sin evento programado
[263]	Evento de Desactivación de PGM2 Inalámbrica	(____/____)	(____/____)	Sin evento programado
[264]	Evento de Activación de PGM3 Inalámbrica	(____/____)	(____/____)	Sin evento programado
[265]	Evento de Desactivación de PGM3 Inalámbrica	(____/____)	(____/____)	Sin evento programado
[266]	Evento de Activación de PGM4 Inalámbrica	(____/____)	(____/____)	Sin evento programado
[267]	Evento de Desactivación de PGM4 Inalámbrica	(____/____)	(____/____)	Sin evento programado

Ver en el *Apéndice 1: Tabla de Eventos de PGM* en página 18 los eventos PGM que se pueden usar para programar PGMs de Magellan.

Sección	Datos	Descripción	De fábrica
[280]	____/____/____ (000 a 008) †	Tiempo de PGM1 inalámbrica	*000*
[281]	____/____/____ (000 a 008) †	Tiempo de PGM2 inalámbrica	*000*
[282]	____/____/____ (000 a 008) †	Tiempo de PGM3 inalámbrica	*000*
[283]	____/____/____ (000 a 008) †	Tiempo de PGM4 inalámbrica	*000*

† 000 = Sin retardo; 001 = 1s retardo; 002 = 5s retardo; 003 = 15s retardo; 004 = 30s retardo; 005 = 1min retardo; 006 = 5min retardo; 007 = 15min retardo; 008 = 30min retardo.

Opciones de Supervisión Inalámbrica

[290] **Opciones de Supervisión de Zona de Transmisor Inalámbrico ***

Negrita = Valor de fábrica

Opción		OFF	ON
[1]	Supervisión de Zona 1	☐ Deshabilitado	☐ **Habilitado**
[2]	Supervisión de Zona 2	☐ Deshabilitado	☐ **Habilitado**
[3]	Supervisión de Zona 3	☐ Deshabilitado	☐ **Habilitado**
[4]	Supervisión de Zona 4	☐ Deshabilitado	☐ **Habilitado**
[5]	Supervisión de Zona 5	☐ Deshabilitado	☐ **Habilitado**
[6]	Supervisión de Zona 6	☐ Deshabilitado	☐ **Habilitado**
[7]	Supervisión de Zona 7	☐ Deshabilitado	☐ **Habilitado**
[8]	Supervisión de Zona 8	☐ Deshabilitado	☐ **Habilitado**

[291]	**Opciones de Supervisión de Zona de Transmisor Inalámbrico ***		**Negrita** = Valor de fábrica
	Opción	**OFF**	**ON**
	[1] Supervisión de Zona 9	☐ Deshabilitado	☐ **Habilitado**
	[2] Supervisión de Zona 10	☐ Deshabilitado	☐ **Habilitado**
	[3] Supervisión de Zona 11	☐ Deshabilitado	☐ **Habilitado**
	[4] Supervisión de Zona 12	☐ Deshabilitado	☐ **Habilitado**
	[5] Supervisión de Zona 13	☐ Deshabilitado	☐ **Habilitado**
	[6] Supervisión de Zona 14	☐ Deshabilitado	☐ **Habilitado**
	[7] Supervisión de Zona 15	☐ Deshabilitado	☐ **Habilitado**
	[8] Supervisión de Zona 16	☐ Deshabilitado	☐ **Habilitado**

[292]	**Opciones de Supervisión de Zona de Transmisor Inalámbrico ***		**Negrita** = Valor de fábrica
	Opción	**OFF**	**ON**
	[1] Supervisión de Zona 17	☐ Deshabilitado	☐ **Habilitado**
	[2] Supervisión de Zona 18	☐ Deshabilitado	☐ **Habilitado**
	[3] Supervisión de Zona 19	☐ Deshabilitado	☐ **Habilitado**
	[4] Supervisión de Zona 20	☐ Deshabilitado	☐ **Habilitado**
	[5] Supervisión de Zona 21	☐ Deshabilitado	☐ **Habilitado**
	[6] Supervisión de Zona 22	☐ Deshabilitado	☐ **Habilitado**
	[7] Supervisión de Zona 23	☐ Deshabilitado	☐ **Habilitado**
	[8] Supervisión de Zona 24	☐ Deshabilitado	☐ **Habilitado**

[293]	**Opciones de Supervisión de Zona de Transmisor Inalámbrico ***		**Negrita** = Valor de fábrica
	Opción	**OFF**	**ON**
	[1] Supervisión de Zona 25	☐ Deshabilitado	☐ **Habilitado**
	[2] Supervisión de Zona 26	☐ Deshabilitado	☐ **Habilitado**
	[3] Supervisión de Zona 27	☐ Deshabilitado	☐ **Habilitado**
	[4] Supervisión de Zona 28	☐ Deshabilitado	☐ **Habilitado**
	[5] Supervisión de Zona 29	☐ Deshabilitado	☐ **Habilitado**
	[6] Supervisión de Zona 30	☐ Deshabilitado	☐ **Habilitado**
	[7] Supervisión de Zona 31	☐ Deshabilitado	☐ **Habilitado**
	[8] Supervisión de Zona 32	☐ Deshabilitado	☐ **Habilitado**

* En instalaciones UL, todas las zonas inalámbricas programadas deben ser supervisadas. Para cualquier zona de Fuego inalámbrica en instalaciones UL, la opción de supervisión debe estar habilitada (sección **[094]** opciones **[6]** y **[7]**) y el tiempo de verificación de presencia debe ser definido en 80 minutos (sección **[096]** opción **[7]**).

[294]	**Opciones de Supervisión de PGM Inalámbrica**		**Negrita** = Valor de fábrica
	Opción	**OFF**	**ON**
	[1] Supervisión de PGM1 inalámbrica	☐ Deshabilitado	☐ **Habilitado**
	[2] Supervisión de PGM2 inalámbrica	☐ Deshabilitado	☐ **Habilitado**
	[3] Supervisión de PGM3 inalámbrica	☐ Deshabilitado	☐ **Habilitado**
	[4] Supervisión de PGM4 inalámbrica	☐ Deshabilitado	☐ **Habilitado**
	[5] a [8] Uso Futuro		

[295]	**Opciones de Supervisión de Teclado Inalámbrico**		**Negrita** = Valor de fábrica
	Opción	**OFF**	**ON**
	[1] Supervisión de Teclado 1 inalámbrico	☐ Deshabilitado	☐ **Habilitado**
	[2] Supervisión de Teclado 2 inalámbrico	☐ Deshabilitado	☐ **Habilitado**
	[3] Supervisión de Teclado 3 inalámbrico	☐ Deshabilitado	☐ **Habilitado**
	[4] Supervisión de Teclado 4 inalámbrico	☐ Deshabilitado	☐ **Habilitado**
	[5] a [8] Uso Futuro		

[296]	**Opciones de Supervisión de Repetidor Inalámbrico**		**Negrita** = Valor de fábrica
	Opción	**OFF**	**ON**
	[1] Supervisión de Repetidor 1 inalámbrico	☐ Deshabilitado	☐ **Habilitado**
	[2] Supervisión de Repetidor 2 inalámbrico	☐ Deshabilitado	☐ **Habilitado**
	[3] a [8] Uso Futuro		

[297]	**Opciones de Consola de la Supervisión de PGM Inalámbrica (Sigue Alarma/Sigue Sirena)**		**Negrita** = Valor de fábrica
	Opción	**OFF**	**ON**
	[1] Supervisión de PGM1 de consola	☐ Deshabilitado	☐ **Habilitado**
	[2] Supervisión de PGM2 de consola	☐ Deshabilitado	☐ **Habilitado**
	[3] Supervisión de PGM3 de consola	☐ Deshabilitado	☐ **Habilitado**
	[4] Supervisión de PGM4 de consola	☐ Deshabilitado	☐ **Habilitado**
	[5] a [8] Uso Futuro		

Opciones de Repetidor Inalámbrico

Opciones de Repetidor Inalámbrico	**Negrita** = Valor de fábrica	**MG-RPT1 #1 [300]**		**MG-RPT1 #2 [306]**	
Opción		OFF	ON	OFF	ON
[1]	Repetir Señales de la Zona Inalámbrica 1	☐	☐	☐	☐
[2]	Repetir Señales de la Zona Inalámbrica 2	☐	☐	☐	☐
[3]	Repetir Señales de la Zona Inalámbrica 3	☐	☐	☐	☐
[4]	Repetir Señales de la Zona Inalámbrica 4	☐	☐	☐	☐
[5]	Repetir Señales de la Zona Inalámbrica 5	☐	☐	☐	☐
[6]	Repetir Señales de la Zona Inalámbrica 6	☐	☐	☐	☐
[7]	Repetir Señales de la Zona Inalámbrica 7	☐	☐	☐	☐
[8]	Repetir Señales de la Zona Inalámbrica 8	☐	☐	☐	☐

Opciones de Repetidor Inalámbrico	**Negrita** = Valor de fábrica	**MG-RPT1 #1 [301]**		**MG-RPT1 #2 [307]**	
Opción		OFF	ON	OFF	ON
[1]	Repetir Señales de la Zona Inalámbrica 9	☐	☐	☐	☐
[2]	Repetir Señales de la Zona Inalámbrica 10	☐	☐	☐	☐
[3]	Repetir Señales de la Zona Inalámbrica 11	☐	☐	☐	☐
[4]	Repetir Señales de la Zona Inalámbrica 12	☐	☐	☐	☐
[5]	Repetir Señales de la Zona Inalámbrica 13	☐	☐	☐	☐
[6]	Repetir Señales de la Zona Inalámbrica 14	☐	☐	☐	☐
[7]	Repetir Señales de la Zona Inalámbrica 15	☐	☐	☐	☐
[8]	Repetir Señales de la Zona Inalámbrica 16	☐	☐	☐	☐

Opciones de Repetidor Inalámbrico	**Negrita** = Valor de fábrica	**MG-RPT1 #1 [302]**		**MG-RPT1 #2 [308]**	
Opción		OFF	ON	OFF	ON
[1]	Repetir Señales de la Zona Inalámbrica 17	☐	☐	☐	☐
[2]	Repetir Señales de la Zona Inalámbrica 18	☐	☐	☐	☐
[3]	Repetir Señales de la Zona Inalámbrica 19	☐	☐	☐	☐
[4]	Repetir Señales de la Zona Inalámbrica 20	☐	☐	☐	☐
[5]	Repetir Señales de la Zona Inalámbrica 21	☐	☐	☐	☐
[6]	Repetir Señales de la Zona Inalámbrica 22	☐	☐	☐	☐
[7]	Repetir Señales de la Zona Inalámbrica 23	☐	☐	☐	☐
[8]	Repetir Señales de la Zona Inalámbrica 24	☐	☐	☐	☐

Opciones de Repetidor Inalámbrico	**Negrita** = Valor de fábrica	MG-RPT1 #1 [303]		MG-RPT1 #2 [309]	
Opción		OFF	ON	OFF	ON
[1]	Repetir Señales de la Zona Inalámbrica 25	☐	☐	☐	☐
[2]	Repetir Señales de la Zona Inalámbrica 26	☐	☐	☐	☐
[3]	Repetir Señales de la Zona Inalámbrica 27	☐	☐	☐	☐
[4]	Repetir Señales de la Zona Inalámbrica 28	☐	☐	☐	☐
[5]	Repetir Señales de la Zona Inalámbrica 29	☐	☐	☐	☐
[6]	Repetir Señales de la Zona Inalámbrica 30	☐	☐	☐	☐
[7]	Repetir Señales de la Zona Inalámbrica 31	☐	☐	☐	☐
[8]	Repetir Señales de la Zona Inalámbrica 32	☐	☐	☐	☐

Opciones de Repetidor Inalámbrico	**Negrita** = Valor de fábrica	MG-RPT1 #1 [304]		MG-RPT1 #2 [310]	
Opción		OFF	ON	OFF	ON
[1]	Repetir Señales de la PGM Inalámbrica Bidireccional 1	☐	☐	☐	☐
[2]	Repetir Señales de la PGM Inalámbrica Bidireccional 2	☐	☐	☐	☐
[3]	Repetir Señales de la PGM Inalámbrica Bidireccional 3	☐	☐	☐	☐
[4]	Repetir Señales de la PGM Inalámbrica Bidireccional 4	☐	☐	☐	☐
[5] a [8]	Uso Futuro	☐	☐	☐	☐

Opciones de Repetidor Inalámbrico	**Negrita** = Valor de fábrica	MG-RPT1 #1 [305]		MG-RPT1 #2 [311]	
Opción		OFF	ON	OFF	ON
[1]	Repetir Señales del Teclado Inalámbrico 1	☐	☐	☐	☐
[2]	Repetir Señales del Teclado Inalámbrico 2	☐	☐	☐	☐
[3]	Repetir Señales del Teclado Inalámbrico 3	☐	☐	☐	☐
[4]	Repetir Señales del Teclado Inalámbrico 4	☐	☐	☐	☐
[5]	Repetir Señales del Timbre 1	☐	☐	☐	☐
[6]	Repetir Señales del Timbre 2	☐	☐	☐	☐
[7] y [8]	Uso Futuro	☐	☐	☐	☐

Apéndice 1: Tabla de Eventos de PGM

Grupo de Eventos #	Subgrupo #
00 = Zona cerrada *01 = Zona abierta*	01 a 32 = Número de zona 99 = Cualquier número de zona
02 = Estado del sistema	00 = N/A 01 = N/A 02= Alarma silenciosa. 03 = Alarma de zumbido 04 = Alarma Constante 05 = Alarma pulsada 06 = Luz estrobo 07 = Sirena detenida 08 = Pitido ON* 09 = Pitido OFF* 10 = Circuito a tierra 11 = Sistema desarmado 12 = Sistema armado 13 = Retardo de entrada iniciado 99 = Cualquier evento de estado del sistema
03 = Estado de sirena	00 = Sirena OFF 01 = Sirena ON 02 = Pitido de Sirena en Armado 03 = Pitido de Sirena en Desarmado
04 = Uso futuro	Uso futuro
05 = Evento que no puede ser reportado	00 = Fallo de línea telefónica 01 = Uso futuro 02 = Armado sin retardo de entrada 03 = Armado en modo En Casa 04 = Armado en modo Forzado 05 = Armado total desde armado En Casa 06 = Fallo de comunicación de PC 07 = Uso futuro 08 = Uso futuro
* Pitido ON/OFF es similar a Sirena ON/OFF excepto que sigue el armado/desarmado incluso si la sección [093] opción [3] está deshabilitada (sin pitido de sirena al armar/desarmar con control remoto). Estos 2 eventos son usados para activar/desactivar una luz, estrobo, o cualquier otra PGM con la capacidad de activar/desactivar el pitido.	
05 = Evento que no puede ser reportado (continuación)	09 = Fallo de batería de timbre 1 10 = Restauración de fallo de batería de timbre 1 11 = Fallo de batería de timbre 2 12 = Restauración de fallo de batería de timbre de puerta 2 13 = Llave Funcional 1 pulsada (teclas **[1]** y **[9]** del teclado central) 14 = Llave Funcional 2 pulsada (teclas **[2]** y **[10]** del teclado central) 15 = Llave Funcional 3 pulsada (teclas **[3]** y **[11]** del teclado central) 16 = Llave Funcional 4 pulsada (teclas **[4]** y **[12]** del teclado central) 17 = Llave Funcional 5 pulsada (teclas **[5]** y **[13]** del teclado central) 18 = Llave Funcional 6 pulsada (teclas **[6]** y **[14]** del teclado central) 19 = Llave Funcional 7 pulsada (teclas **[7]** y **[15]** del teclado central) 20 = Llave Funcional 8 pulsada (teclas **[8]** y **[16]** del teclado central) 21 = Acceso a distancia autorizado al Usuario (MG-6160 solamente) 22 = Acceso a distancia denegado al Usuario (MG-6160 solamente) 23 = Alarma generada por sabotaje 24 = Alarma generada por pérdida de supervisión 99 = Cualquier evento que no puede ser reportado
06 = Acceso a distancia *07 = Activación de PGM (Opción "B" de control remoto; ver la página 5)* *08 = Activación de PGM (Opción "C" de control remoto; ver la página 5)*	01 a 16 = Número de usuario 99 = Cualquier número de usuario
09 = Zona de Arranque frío	01 a 32 = Número de zona 99 = Cualquier número de zona
10 = Uso futuro	Uso futuro
11 = Señal de Mantenimiento de Detector de Humo	01 a 32 = Número de zona 99 = Cualquier número de zona

Grupo de Eventos #	Subgrupo #
12 = Retardo de transmisión de alarma de zona	01 a 32 = Número de zona 99 = Cualquier número de zona
13 = Armado con usuario	01 a 32 = Número de usuario 99 = Cualquier número de usuario
14 = Armado especial	00= Autoarmado 01 = Tarde para cerrar 02 = Autoarmado sin movimiento 03 = Armado parcial 04 = Armado rápido 05 = Armado mediante WinLoad 99 = Cualquier evento de armado especial
15 = Desarmado con usuario *16 = Desarmar después de alarma con usuario ** *17 = Alarma cancelada con usuario ***	01 a 16 = Número de usuario 99 = Cualquier número de usuario
18 = Desarmado especial	00= Autoarmado cancelado 01 = Desarmado mediante WinLoad 02 = Desarmado mediante WinLoad después de alarma * 03 = Alarma cancelada mediante WinLoad ** 04 = Alarma no médica cancelada 99 = Cualquier evento de desarmado especial
19 = Zona anulada *20 = Zona en Alarma* *21 = Alarma de fuego* *22 = Restauración de alarma de zona* *23 = Restauración de alarma de fuego*	01 a 32 = Número de zona 99 = Cualquier número de zona
24 = Alarma especial	00 = Pánico de urgencia no médica 01 = Pánico médico (esta alarma de pánico médico no está homologada UL) 02 = Pánico de incendio 03 = Cierre reciente 04 = Anulación Global 05 = Alarma de coacción (usuario 16) 99 = Cualquier evento de alarma especial
25 = Desconexión de zona *26 = Zona saboteada* *27 = Restauración de sabotaje de zona*	01 a 32 = Número de zona 99 = Cualquier número de zona
28 = Nuevo fallo	00 = N/A 01 = Fallo de CA 02 = Fallo de batería 03 = Pérdida de hora 04 = Sabotaje de consola 05 = Fallo de comunicación con central receptora 06 = Fallo de comunicación con reporte vocal 07 = Fallo de comunicación con buscapersonas 08 = Supervisión de congestión RF 99 = Cualquier nuevo evento de fallo
29 = Fallo restaurado	00 = Restauración de línea telefónica 01 = Fallo de CA 02 = Fallo de batería 03 = Pérdida de hora 04 = Restauración de sabotaje de consola 05 = N/A 06 = N/A 07 = N/A 08 = Supervisión de congestión RF 99 = Cualquier evento de restauración de fallo
30 = Batería baja en zona *31 = Restauración de batería baja en zona* *32 = Fallo de supervisión de zona* *33 = Restauración de supervisión de zona*	01 a 32 = Número de zona 99 = Cualquier número de zona

*Un sistema armado está o estaba en alarma y fue desarmado por un usuario.
** Un sistema desarmado está o estaba en alarma (i.e. zona de 24Hr) y fue desarmado por un usuario.

Grupo de Eventos #	Subgrupo #
34 = Especial	00 = Encendido del sistema 01 = Reporte de prueba 02= Conexión de WinLoad 03 = Desconexión de WinLoad 04 = Instalador en modo de programación 05 = Instalador salió de modo de programación 06 = Retardo de fallo de sin cierre terminado 99 = Cualquier evento especial
35 = Alarma no médica	01 a 16 = Número de usuario 99 = Cualquier número de usuario
36 = Zona activó reporte útil *37 = Fuerza de la señal débil 1* *38 = Fuerza de la señal débil 2* *39 = Fuerza de la señal débil 3* *40 = Fuerza de la señal débil 4*	01 a 32 = Número de zona 99 = Cualquier número de zona
41 y 42 = Reservado	Reservado
43 = Pérdida de supervisión de PGM *44 = Supervisión de PGM restaurada* *45 = PGM saboteada* *46 = Sabotaje de PGM restaurada*	01 a 04 = Número de PGM 99 = Cualquier número de PGM
47 = Pérdida de supervisión de teclado inalámbrico *48 = Supervisión de teclado inalámbrico restaurada* *49 = Fallo de batería de teclado inalámbrico* *50 = Fallo de batería de teclado inalámbrico restaurado* *51 = Fallo de CA en teclado inalámbrico* *52 = Fallo de CA en teclado inalámbrico restaurado*	01 a 04 = Número de teclado 99 = Cualquier número de teclado
53 = Pérdida de supervisión de repetidor inalámbrico *54 = Supervisión de repetidor inalámbrico restaurada* *55 = Fallo de batería de repetidor inalámbrico* *56 = Fallo de batería de repetidor inalámbrico restaurado* *57 = Fallo de CA en repetidor inalámbrico* *58 = Fallo de CA en repetidor inalámbrico restaurado*	01 a 06 = Número de repetidor 99 = Cualquier número de repetidor
80 = Retardo de fuego iniciado *81 = Retardo de fuego cancelado*	01 a 32 = Número de zona 99 = Cualquier número de zona
82 = Arranque frío de PGM	01 a 04 = Número de PGM 99 = Cualquier número de PGM
83 = Arranque frío de teclado	01 a 04 = Número de teclado 99 = Cualquier número de teclado
84 = Arranque frío de repetidor	01 a 06 = Número de repetidor 99 = Cualquier número de repetidor

Apéndice 2: Especificaciones

Tensión de Entrada	12Vca a 16Vca* 20VA ó 12Vcc a 18Vcc 1A
Consumo Máximo de Corriente	1A
Batería de Respaldo	Batería recargable de 7.2Vcc NiMH (orden # 0780100178)
2 PGMs	PGM1: Relé de estado sólido N.A. (no polarizado); Resistencia interna de 16 W(máx.): Máxima capacidad de corriente de 100mA PGM2: Un colector abierto de baja tensión; Máx. capacidad de corriente de 50mA
Vida Útil de Batería de Reserva	Mínimo 24 Horas
Rango de la Temperatura	0°C a 50°C (32°F a 122°F)
Salida Auxiliar	Cuando se usa una fuente de alimentación CA ó CC, la salida auxiliar provee 13.8V (200mA máximo)†
Homologaciones	UL LISTED c UL us LISTED CE FC IC

**** Se recomienda emplear un transformador de 12Vca 1A para alimentar la consola Magellan. La consola genera menos calor al ser conectada a un transformador de 12Vca que si es conectada a un transformador de 16.5Vca.***
† Para alcanzar este valor, usar un mínimo de 15Vcc.

Apéndice 3: Diagramas de Conexión

Conexiones de Alimentación CA

Figura 2: Conexión del Transformador CA

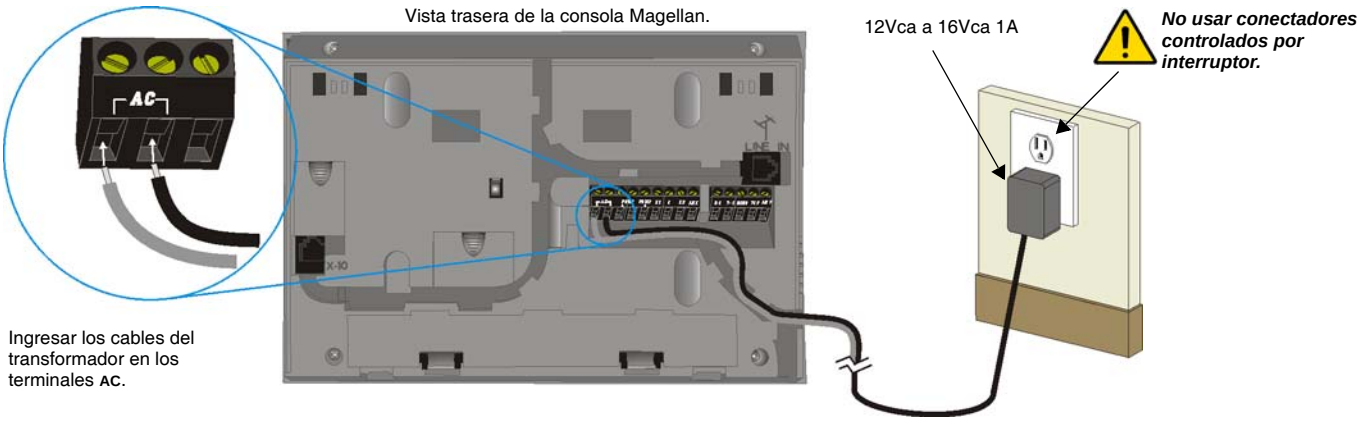

Figura 3: Conexión de la Fuente de Alimentación CC

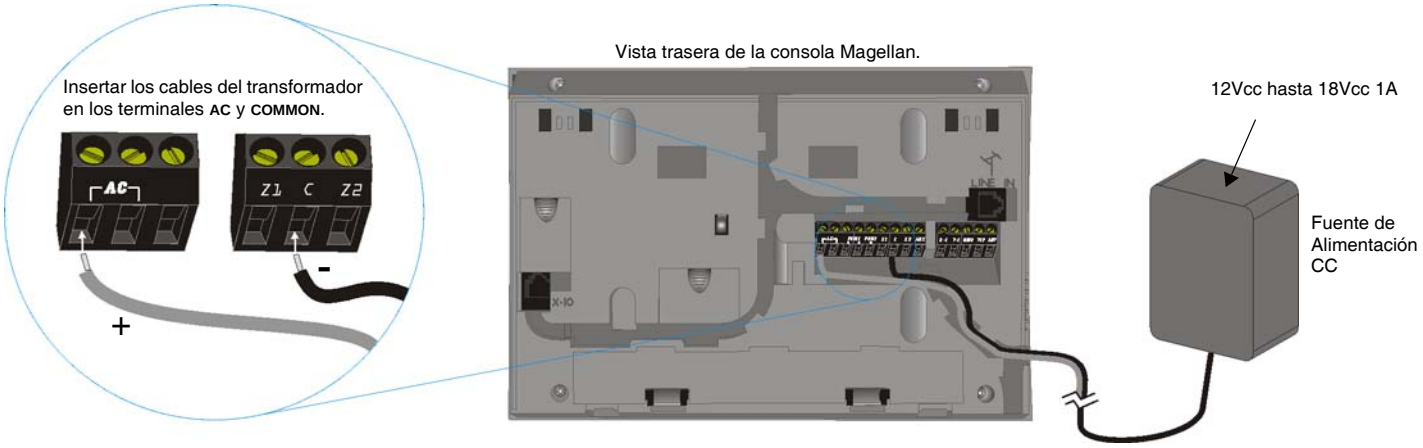

Figura 4: Conexión de la Batería

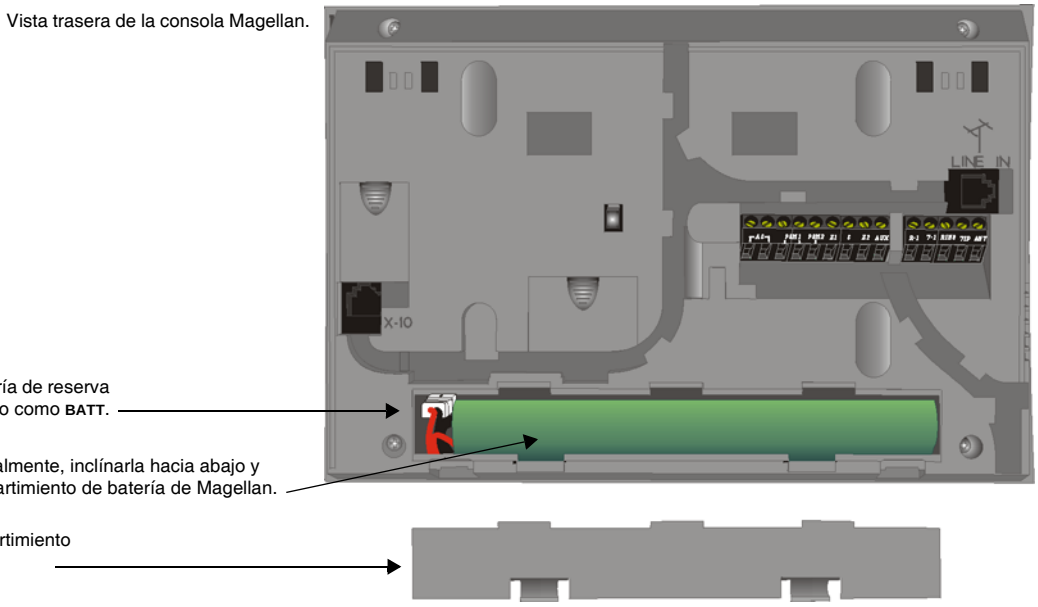

1. Insertar la clavija de la batería de reserva en el conectador identificado como BATT.
2. Deslizar la batería horizontalmente, inclínarla hacia abajo y luego encajarla en el compartimiento de batería de Magellan.
3. Poner la cubierta del compartimiento de batería al terminar.

Para pedir una batería, el número de parte de la batería es: Paradox #0780100178.

Figura 5: Salida Auxiliar

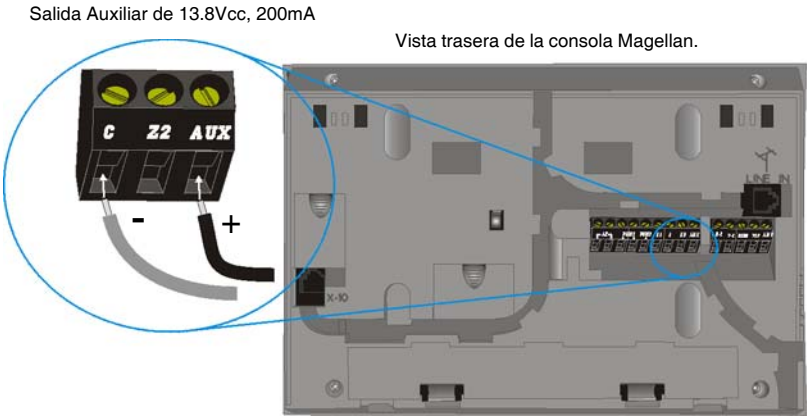

Conexiones de Línea Telefónica

Figura 6: Conexión Directa de Línea Telefónica

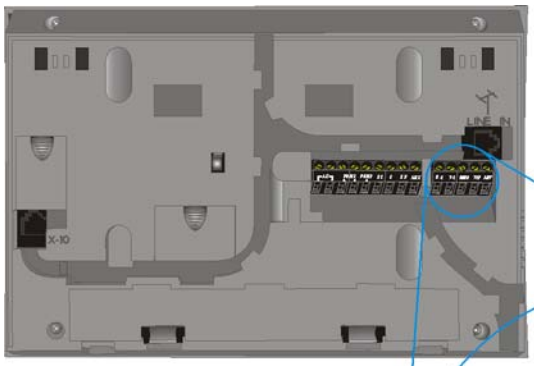

Vista trasera de la consola Magellan.

Para conectar la línea telefónica directamente a la consola:

1. Conectar un RJ31X a los terminales **R-1**, **T-1**, **RING** y **TIP** como muestra el gráfico a la derecha.
2. Conectar los cables de la compañía de teléfonos y el teléfono residencial al RJ31X.

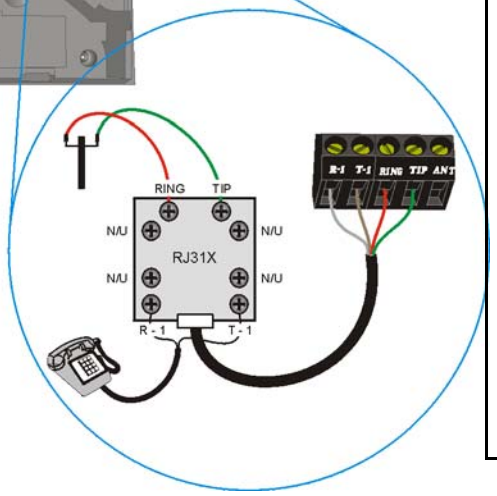

Nota sobre la Conexión de Línea Telefónica

La consola Magellan debe poder apoderarse de la línea telefónica para efectuar una llamada en caso de emergencia. Debe poder hacer esto incluso si otro equipo (teléfonos, contestadores automáticos, módems, etc.) está ocupando la línea. Para hacerlo, la consola Magellan debe estar conectada a un jack RJ31X (o RJ38X) correctamente instalado que esté eléctricamente en serie con y al frente de todo otro equipo unido a la misma línea telefónica. La instalación correcta se muestra en el diagrama de abajo. Si se tiene alguna pregunta sobre estas instrucciones, consultar con su compañía de teléfonos o con un instalador profesional acerca de la instalación del jack RJ31X (ó RJ38X) y de la consola Magellan.

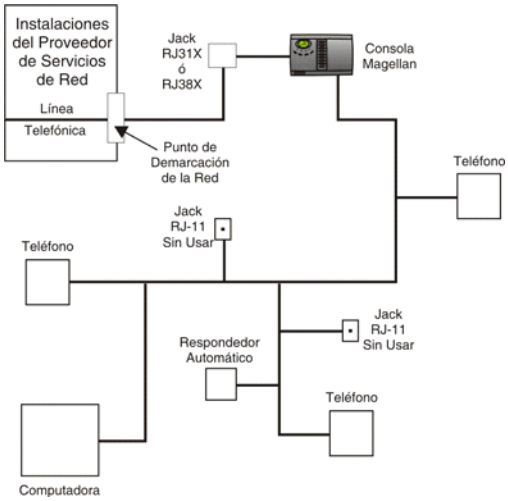

Figura 7: Conexión Vía el Enchufe de Línea

Vista trasera de la consola Magellan.

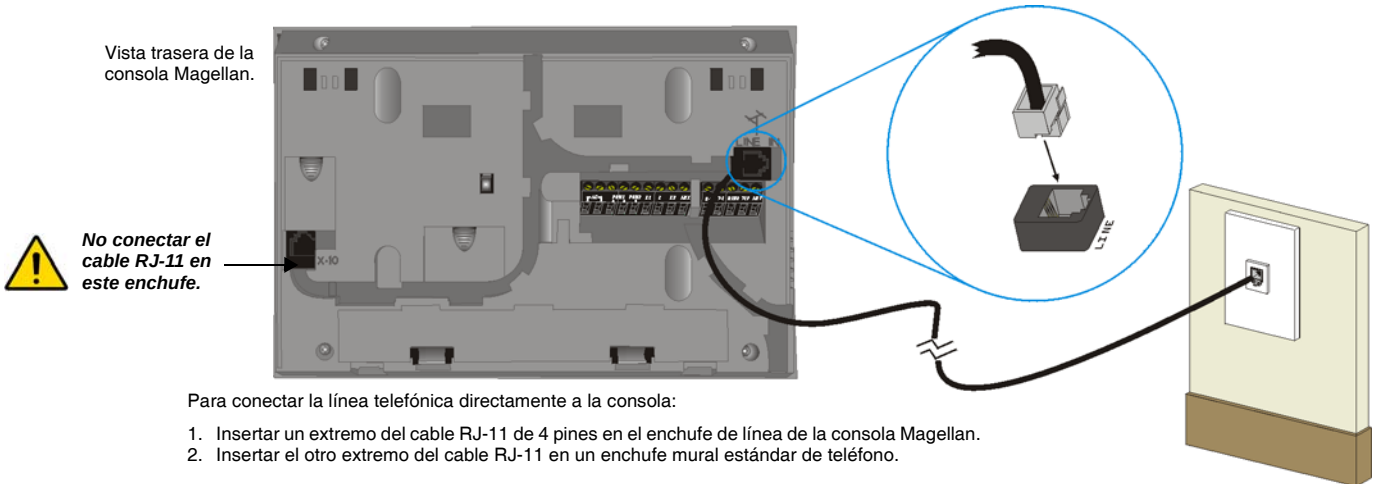

No conectar el cable RJ-11 en este enchufe.

Para conectar la línea telefónica directamente a la consola:

1. Insertar un extremo del cable RJ-11 de 4 pines en el enchufe de línea de la consola Magellan.
2. Insertar el otro extremo del cable RJ-11 en un enchufe mural estándar de teléfono.

Conexiones de PGM

Figura 8: Conexiones de PGM1

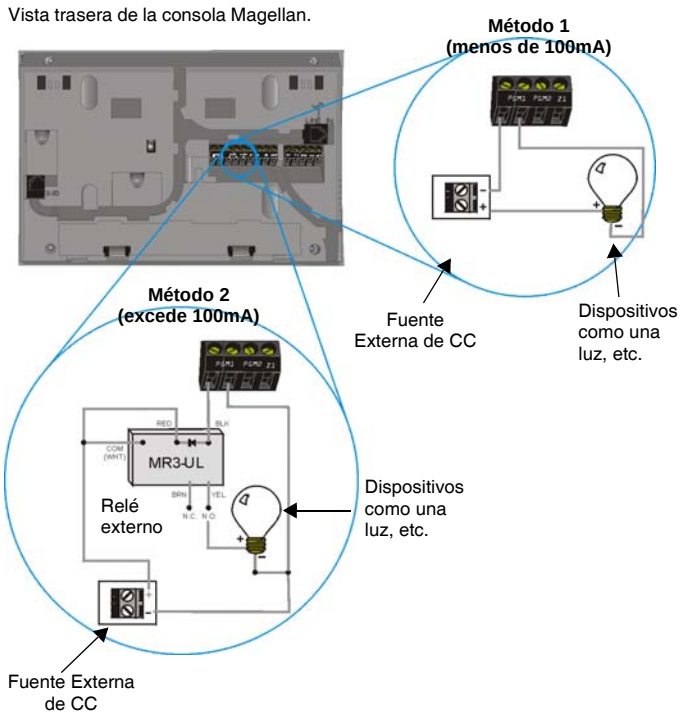

Figura 9: Conexiones de PGM2

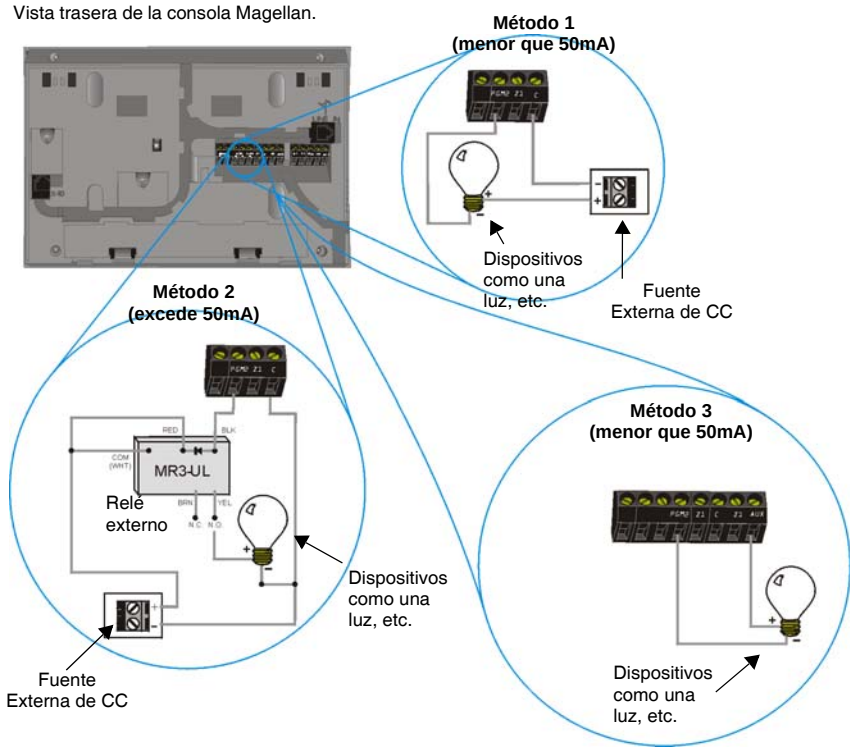

Conexiones de Zona Cableada

Figura 10: Conexiones de Zona Cableada

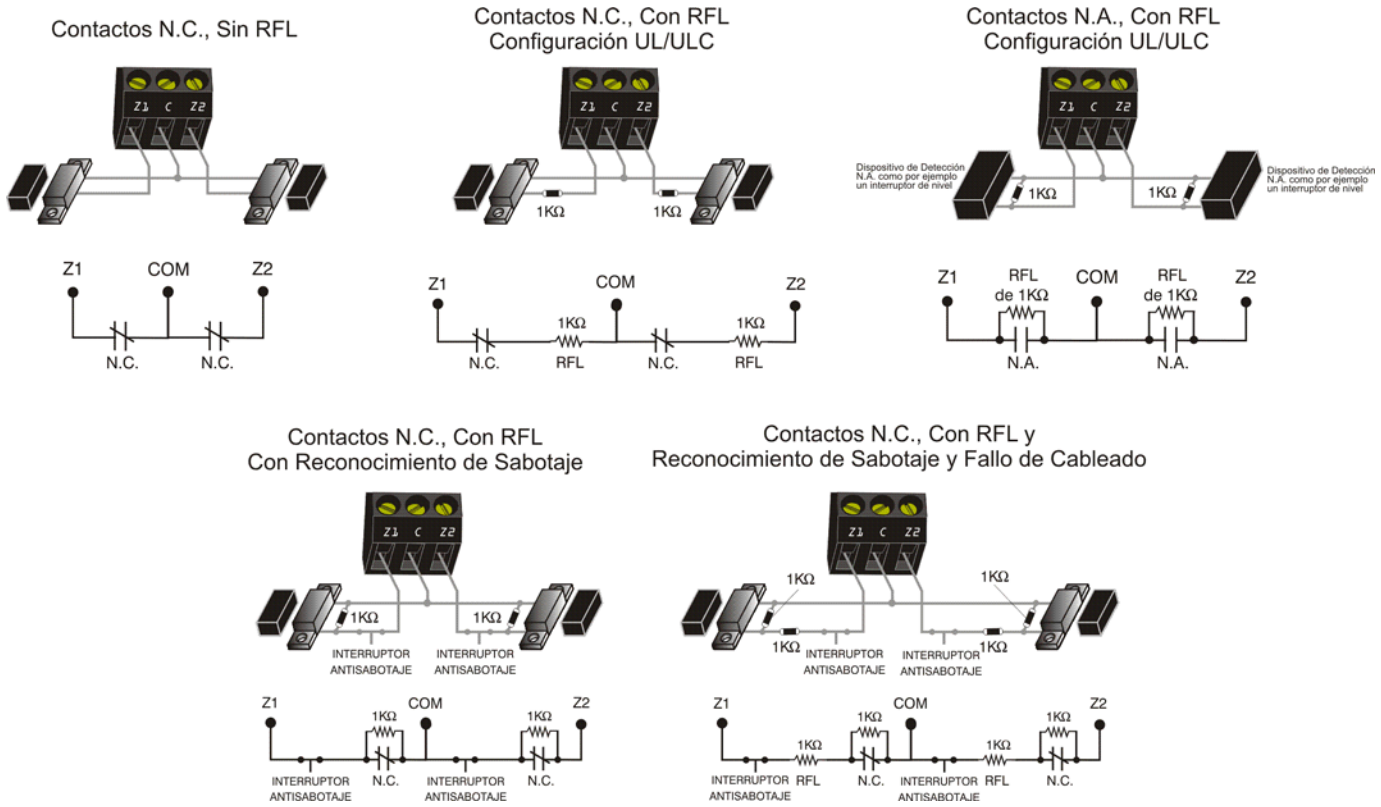

Conexión de la Antena de Radio (sólo MG-6160)

Figura 11: Conexión de la Antena de Radio

Vista trasera de la consola Magellan.

Si la recepción radial no es muy buena, conectar la antena (incluida) en el terminal **ANT** de la consola Magellan. Cambiar la dirección de la antena hasta encontrar una buena recepción.

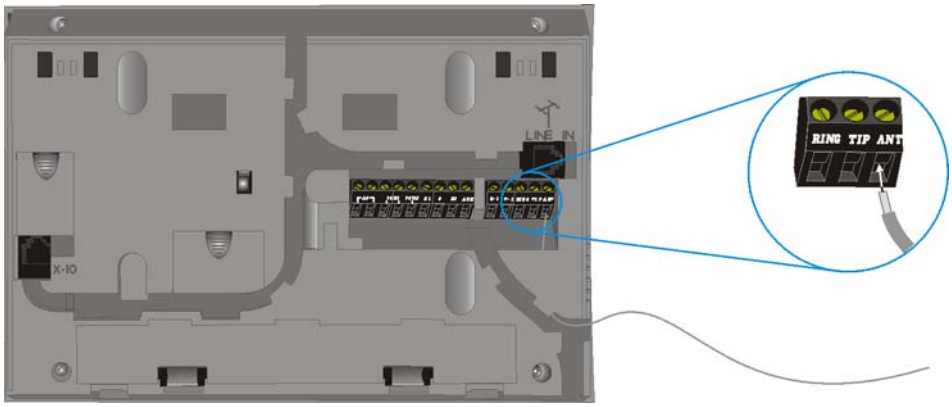

Conexión a un UIP-256

Figura 12: Conexión a un Programador Local Universal UIP-256

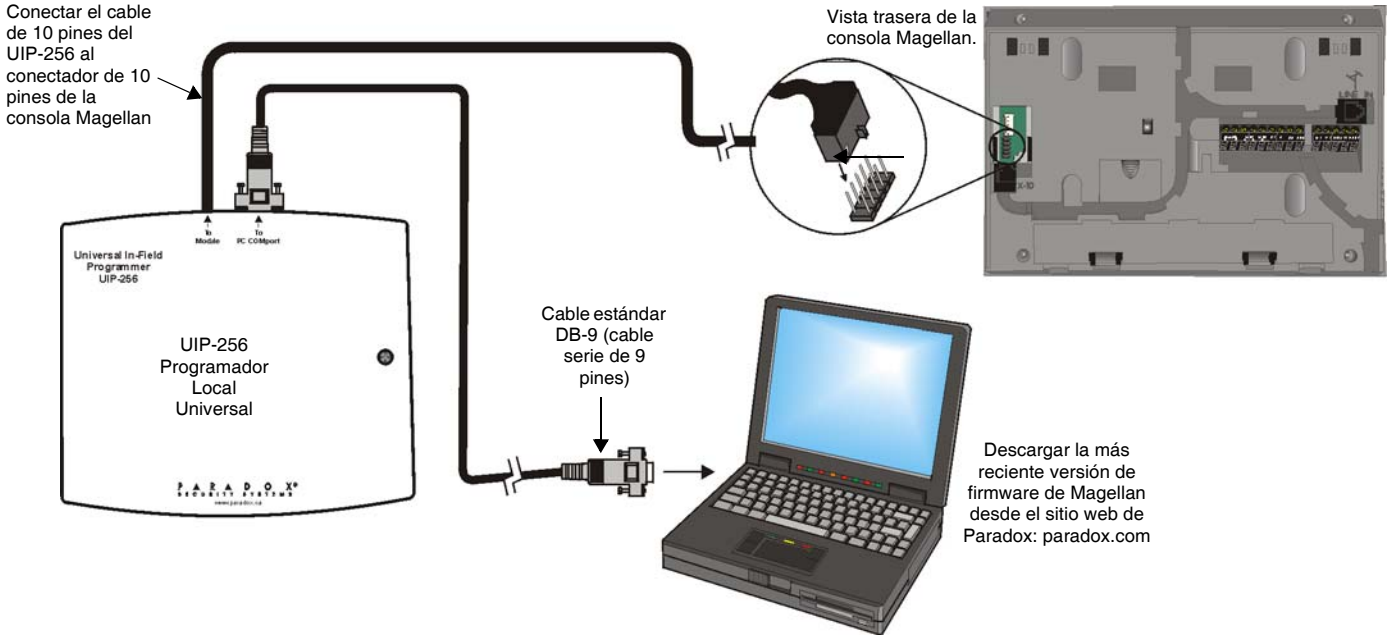

Conexiones del Transmisor X10 (sólo MG-6160)

Figura 13: Conexión del Transmisor X10

1. Conectar un extremo del cable inverso RJ-11 de 4 pines en el enchufe **X10** de la consola.
2. Conectar el otro extremo del cable inverso RJ-11 de 4 pines en el transmisor X10.
3. Enchufar el transmisor X10 en un tomacorriente mural estándar.

Para información sobre la programación de las características del X10 de Magellan, consultar el Manual de Usuario de X10 que puede ser descargado desde nuestro sitio web paradox.com.

Los dispositivos X10 (transmisores, módulos, etc.) no son suministrados ni pueden ser comprados vía Paradox Security Systems Ltd.

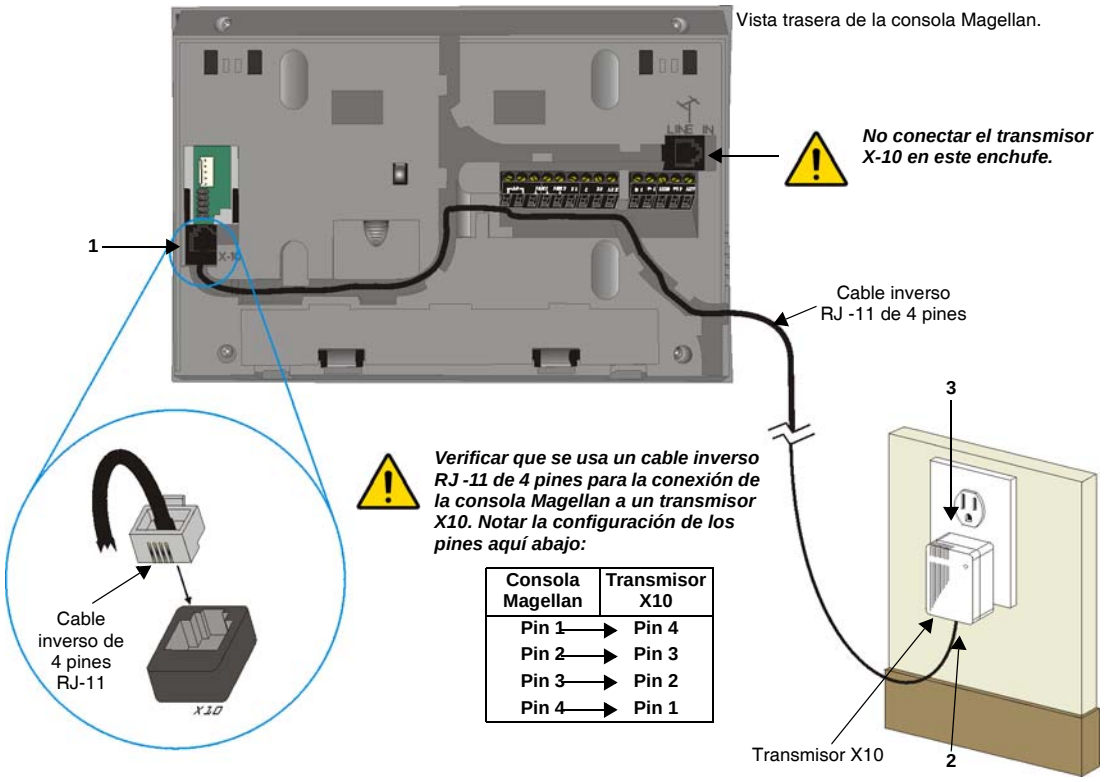

Verificar que se usa un cable inverso RJ -11 de 4 pines para la conexión de la consola Magellan a un transmisor X10. Notar la configuración de los pines aquí abajo:

Consola Magellan	Transmisor X10
Pin 1 →	Pin 4
Pin 2 →	Pin 3
Pin 3 →	Pin 2
Pin 4 →	Pin 1

Conexión de Magellan a WinLoad

Figura 14: Conexión de Magellan a WinLoad

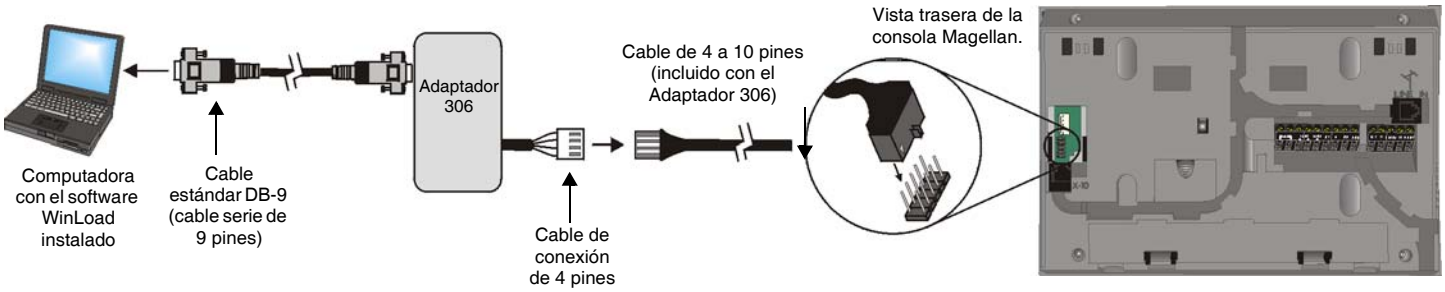

Conexión de una Llave de Memoria Paradox (PMC-4)

Figura 15: Conexión de una Llave de Memoria Paradox (PMC-4)

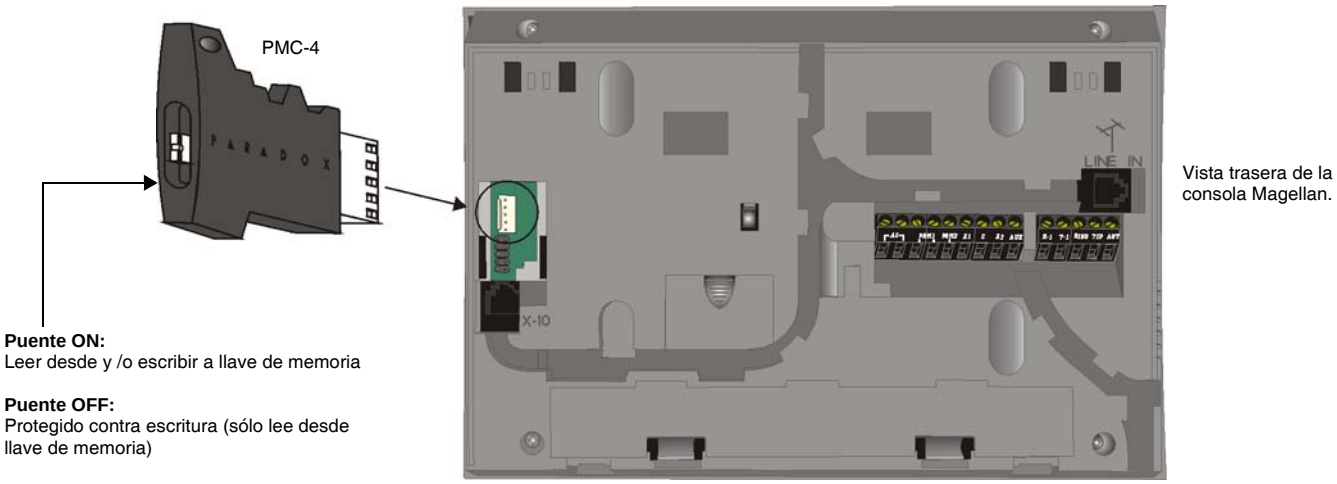

Descargar Datos hacia la Consola de *Destino*

Para descargar los datos de una llave de memoria hacia una consola:

1. Quitar la alimentación de la consola Magellan (CA y batería) y conectar la llave de memoria al conectador de 5 pines en el lado izquierdo de la espalda de la consola como se muestra aquí arriba.
2. Reconectar la batería y la corriente CA en la consola.
3. Pulsar la tecla **[OK]** y Magellan inicia la descarga de datos desde la llave de memoria.

Copiar Datos a Llave de Memoria desde Consola de *Origen*

Para copiar los contenidos de una consola hacia una llave de memoria.

1. Quitar la alimentación de la consola Magellan (CA y batería) y conectar la llave de memoria al conectador de 5 pines en el lado izquierdo de la espalda de la consola como se muestra aquí arriba. Reconectar la batería y la corriente CA en la consola.
2. Pulsar la tecla **[SEGUIR]** y luego la tecla **[OK]**. Magellan inicia el copiado de datos hacia la llave de memoria.

El código de instalador de la consola Magellan que se usa para descargar datos hacia la llave de memoria debe ser similar al código programado en la consola Magellan a la cual se envian los contenidos desde la misma llave de memoria. Si los códigos de instalador no coinciden, los contenidos de la llave de memoria no pueden ser descargados hacia la consola de destino.

Ejemplo: Los contenidos de la consola Magellan A son copiados hacia la llave de memoria B. El código de instalador de la consola A es 111111. Para poder descargar los contenidos de la llave de memoria B hacia la consola Magellan C, el código de instalador programado en la consola C también debe ser 111111.

Montaje Sobre una Mesa

Figura 16: Montaje Sobre una Mesa

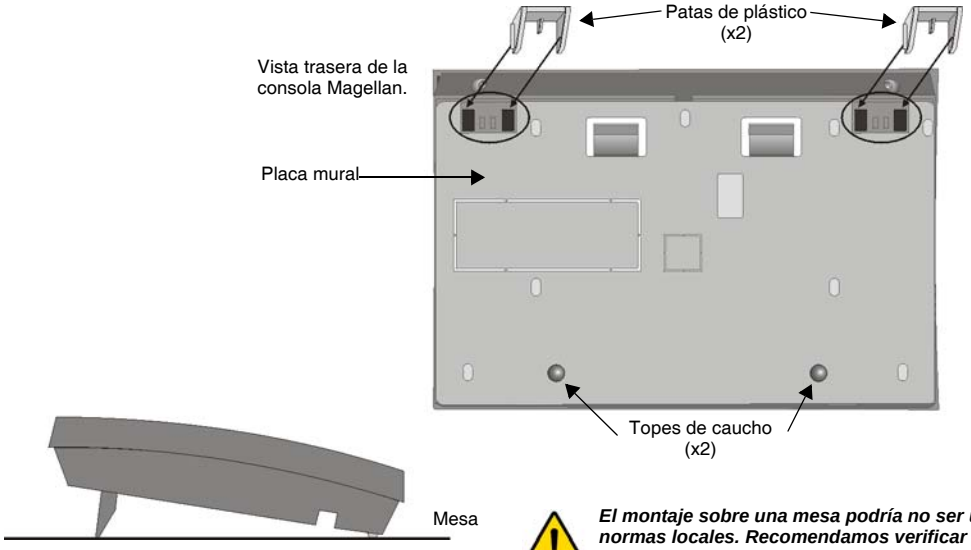

Para montar la consola Magellan sobre una mesa se debe insertar en primer lugar la placa mural:

1. Deslizar las lengüetas de la placa mural identificadas como **B** en las ranuras de la consola Magellan identificadas como **D** (ver la Figura 17 en página 27).
2. Insertar dos tornillos (incluidos) a través de los agujeros de la placa mural identificados como **C** y en los agujeros de la consola Magellan identificados como **E** (ver la Figura 17 en página 27).
3. Insertar las patas de plástico (incluidas) en los agujeros correspondientes de la placa trasera de Magellan como se muestra a la izquierda.
4. Fijar los dos topes de caucho (incluidos) al borde inferior de la placa mural como se muestra a la izquierda.

Las patas de plástico permiten que la consola Magellan se ponga en un ligero ángulo para facilitar la visibilidad, mientras que los topes de plástico evitan que Magellan se caiga al ser usada.

El montaje sobre una mesa podría no ser un método de instalación aprobado por las normas locales. Recomendamos verificar las normas locales antes de instalar la consola Magellan mediante este método.

Montaje de Magellan en la Pared

Figura 17: Montaje de Magellan en la Placa Mural

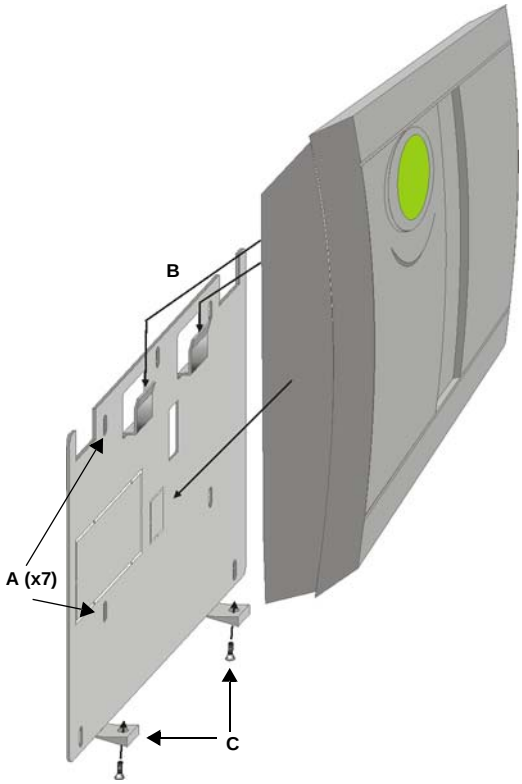

Para instalar la placa mural:

1. Ubicar la placa mural en el lugar deseado de la pared.
2. Perforar e insertar los tornillos en los agujeros identificados como **A** en el gráfico de la izquierda.

Para instalar la consola Magellan:

1. Ubicar la placa trasera de la consola nivelada con la placa de montaje mural.
2. Deslizar las ranuras de Magellan identificadas como **D** (ver Recuadro 1) en las lengüetas de la placa mural identificadas como **B**.
3. Empujar suavemente la consola para insertar las lengüetas de la placa mural en las ranuras de Magellan.
4. Insertar dos tornillos a través de los agujeros de la placa mural identificados como **C** y en los agujeros de la placa trasera de Magellan identificados como **E** (ver Recuadro 1 abajo). Esto fija la consola a la pared.

Recuadro 1: Placa Trasera de

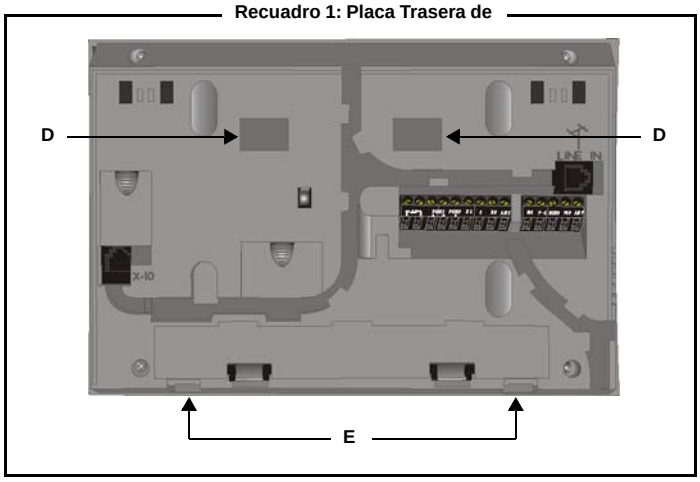

Apéndice 4: Códigos de Reporte Ademco Contact ID

CID#	Código de Reporte	Valor de Programación
Alarmas Médicas - 100		
100	Alarma médica *	**01**
101	Transmisor pendiente	**02**
102	Error al reportar	**03**
Alarmas de Fuego - 110		
110	Alarma de fuego	**04**
111	Humo	**05**
112	Combustión	**06**
113	Flujo de agua	**07**
114	Calor	**08**
115	Estación de sondeo	**09**
116	Conducto de Aire	**0A**
117	Llama	**0B**
118	Prealarma	**0C**
Alarmas de Pánico - 120		
120	Alarma de Pánico	**0D**
121	Coacción	**0E**
122	Silenciosa	**0F**
123	Audible	**10**
124	Coacción – Acceso autorizado	
125	Coacción – Tránsito autorizado	**12**
Alarmas Antirrobos -130		
130	Alarma de Robo	**13**
131	Perímetro	**14**
132	Interior	**15**
133	24 Horas	**16**
134	Entrada /Salida	**17**
135	Día /Noche	**18**
136	Exterior	**19**
137	Antisabotaje	**1A**
138	Prealarma	**1B**
139	Intrusión verificada	**1C**
Alarmas Generales - 140		
140	Alarma general	**1D**
141	Circuito Abierto	**1E**
142	Cortocircuito	**1F**
143	Fallo de módulo de expansión	**20**
144	Sensor de sabotaje	**21**
145	Sabotaje módulo de expansión	**22**
146	Antirrobos silencioso	**23**
147	Fallo de supervisión de sensor	**24**
Antirrobos 24 horas – 150 y 160		
150	Antirrobos 24 horas	**25**

CID#	Código de Reporte	Valor de Programación
151	Detección de gas	**26**
152	Refrigeración	**27**
153	Pérdida de calor	**28**
154	Filtración de agua	**29**
155	Fisura lámina metálica	**2A**
156	Fallo diurno	**2B**
157	Bajo nivel de gas	**2C**
158	Temperatura alta	**2D**
159	Temperatura baja	**2E**
161	Pérdida de flujo de aire	**2F**
162	Detección monóxido carbono	**30**
163	Nivel del tanque	**31**
Supervisión de Fuego - 200 y 210		
200	Supervisión de fuego	**32**
201	Presión baja del agua	**33**
202	CO_2 bajo	**34**
203	Sensor de válvula	**35**
204	Nivel bajo del agua	**36**
205	Bomba activada	**37**
206	Fallo de bomba	**38**
Fallos de Sistema - 300 y 310		
300	Fallo del sistema	**39**
301	Pérdida de CA	**3A**
302	Batería baja en sistema	**3B**
303	Fallo de RAM	**3C**
304	Fallo de ROM	**3D**
305	Reset del sistema	**3E**
306	Cambio programación central	**3F**
307	Fallo de auto prueba	**40**
308	Sistema apagado	**41**
309	Fallo en prueba de batería	**42**
310	Fallo de tierra	**43**
311	Batería perdida /agotada	**44**
312	Límite de sobrecarga corriente	**45**
313	Reset de ingeniería	**46**
Fallos de Relé /Sonido - 320		
320	Relé /sonido	**47**
321	Sirena 1	**48**
322	Sirena 2	**49**
323	Relé de alarma	**4A**
324	Fallo relé	**4B**
325	Inversión de relé	**4C**
326	Verif. notificación equipo #3	**4D**

CID#	Código de Reporte	Valor de Programación
327	Verif. notificación equipo #4	**4E**
Fallos de Periferia Sistema -330 y 340		
330	Periferia del sistema	**4F**
331	Circuito Abierto	**50**
332	Cortocircuito	**51**
333	Fallo de módulo de expansión	**52**
334	Fallo de repetidor	**53**
335	Impresora local sin papel	**54**
336	Fallo de impresora local	**55**
337	Exp. pérdida DC de Módulo	**56**
338	Exp. batería baja en módulo	**57**
339	Exp. reset de módulo	**58**
341	Exp. sabotaje de módulo	**59**
342	Exp. pérdida CA de Módulo	**5A**
343	Exp. fallo auto prueba módulo	**5B**
344	Detección bloqueo receptor RF	**5C**
Fallos de Comunicación – 350 y 360		
350	Comunicación	**5D**
351	Fallo de Telco 1	**5E**
352	Fallo de Telco 2	**5F**
353	Radio de largo alcance	**60**
354	Fallo al comunicar	**61**
355	Pérdida de supervisión radial	**62**
356	Pérdida central de transmisión	**63**
357	Fallo radio largo alcance ROE	**64**
Fallo Circuito de Protección - 370		
370	Circuito de protección	**65**
371	Circuito de protección abierto	**66**
372	Cortocircuito de protección	**67**
373	Fallo de fuego	**68**
374	Salir de error de alarma	**69**
375	Fallo de pánico zona	**6A**
376	Fallo zona de atraco	**6B**
377	Fallo de balanceo	**6C**
378	Fallo de cruce de zona	**6D**
Fallos de Sensor - 380 y 390		
380	Fallo de sensor	**6E**
381	Pérdida de supervisión - RF	**6F**
382	Pérdida de supervisión - RPM	**70**
383	Sensor de sabotaje	**71**
384	Baja batería transmisor RF	**72**
385	Sensibilidad alta detector humo	**73**
386	Sensibilidad baja detector humo	**74**

CID#	Código de Reporte	Valor de Programación
387	Sensibilidad alta det. intrusión	**75**
388	Sensibilidad baja det. intrusión	**76**
389	Fallo de auto prueba sensor	**77**
391	Fallo control de sensor	**78**
392	Error compensación de deriva	**79**
393	Alerta de mantenimiento	**7A**
Abrir /Cerrar - 400		
400	Abrir / Cerrar	**7B**
401	Apertura /Cierre por usuario	**7C**
402	Grupo abierto /cerrado	**7D**
403	Apertura /cierre automático	**7E**
404	Tarde para abrir /Cerrar	**5E**
405	Apertura /cierre diferido	**5F**
406	Cancelar	**7F**
407	Armado /Desarm. a distancia	**80**
408	Armado rápido	**81**
409	Apertura /cierre con llave	**82**
Acceso a Distancia - 410		
411	Pedido de volver a llamar	**83**
412	Logrado – acceso descarga	**84**
413	Acceso fallido	**85**
414	Sistema apagado	**86**
415	Marcador apagado	**87**
416	Descarga lograda	**88**
Control de Acceso - 420 y 430		
421	Acceso denegado	**89**
422	Reporte acceso por usuario	**8A**
423	Acceso forzado	**8B**
424	Tránsito negado	**8C**
425	Tránsito autorizado	**8D**
426	Puerta acceso abierta forzada	**8E**
427	Fallo de supervisión estado puerta de entrada	**8F**
428	Pedido salida en punto entrada	**90**
429	Entrada programación acceso	**91**
430	Salida programación acceso	**92**
431	Cambio niveles de acceso	**93**
432	Fallo acceso relé /activación	**94**
433	Acceso derivación RTE	**95**
434	Acceso derivación DSM	**96**
Armado - 440 y 450		
441	Armado En Casa	**97**
442	Armado En Casa con Llave	**98**
450	Excepción Apertura /cierre	**99**

CID#	Código de Reporte	Valor de Programación
451	Apertura /cierre temprano	**9A**
452	Apertura /cierre tarde	**9B**
453	Fallo al abrir	**9C**
454	Fallo al cerrar	**9D**
455	Autoarmado fallido	**9E**
456	Armado parcial	**9F**
457	Salir de error (usuario)	**A0**
458	Usuario en el local	**A1**
459	Cierre reciente	**A2**
Sistema - 460		
461	Código ingresado erróneo	**A3**
462	Código ingresado legal	**A4**
463	Rearmar después de alarma	**A5**
464	Hora autoarmado extendida	**A6**
465	Reset de alarma de pánico	**A7**
466	Asistencia en local ON /OFF	**A8**
Sirena Relé deshabilitado -520		
520	Sirena /Relé deshabilitado	**A9**
521	Sirena 1 deshabilitada	**AA**
522	Sirena 2 deshabilitada	**AB**
523	Relé de alarma deshabilitado	**CA**
524	Fallo relé deshabilitado	**AD**
525	Inversión de relé deshabilitado	**AE**
526	Verif. notificación equipo #3 Deshabilitado	**AF**
527	Verif. notificación equipo #4 Deshabilitado	**B0**
Módulos - 530		
531	Módulo añadido	**B1**
532	Módulo quitado	**B2**
Deshabilitar Comunicación – 550 y 560		
551	Marcador deshabilitado	**B3**
552	Transmisor radio deshabilitado	**B4**
Anulación - 570		
570	Anulación de zona	**B5**
571	Anulación de fuego	**B6**
572	Anulación de zona de 24Hrs.	**B7**
573	Anulación de zona de robo	**B8**
574	Anulación de grupo	**B9**
575	Anulación de balanceo	**BA**
576	Acceso derivación zona	**BB**
577	Anulación punto de acceso	**BC**
Prueba /Misc. - 600		
601	Activación manual de prueba	**BD**
602	Reporte de prueba periódico	**BE**

CID#	Código de Reporte	Valor de Programación
603	Transmisión periódica RF	**BF**
604	Prueba de fuego	**C0**
605	Seguimiento reporte de estado	**C1**
606	Seguimiento de escucha	**C2**
607	Modo de prueba caminando	**C3**
608	Prueba periódica - fallo sistema presente	**C4**
609	Transmisor video activo	**C5**
611	Prueba de punto OK	**C6**
612	Punto no probado	**C7**
613	Intrusión caminando probada	**C8**
614	Zona fuego probada caminando	**C9**
615	Zon pánico probada caminando	**CA**
616	Pedido de servicio	**CB**
621	Reset memoria eventos	**CC**
622	Memoria eventos 50% llena	**CD**
623	Memoria eventos 90% llena	**CE**
624	Memoria eventos excedida	**CF**
625	Reset de Hora /Fecha	**D0**
626	Hora /Fecha inexactos	**D1**
627	Entrada en programación	**D2**
628	Salida de programación	**D3**
629	Registro de eventos de 32hrs	**D4**
630	Cambio de horario	**D5**
631	Cambio de horario excepción	**D6**
632	Cambio de horario de acceso	**D7**
654	Inactividad de sistema	**D8**

Códigos de Reporte Ademco Contact ID (en Inglés)

CID#	Código de Reporte	Valor de Programación
Alarmas Médicas - 100		
100	Medical alarm *	**01**
101	Pendant transmitter	**02**
102	Fail to report in	**03**
Alarmas de incendio - 110		
110	Fire alarm	**04**
111	Smoke	**05**
112	Combustion	**06**
113	Water flow	**07**
114	Heat	**08**
115	Pull station	**09**
116	Duct	**0A**
117	Flame	**0B**
118	Near alarm	**0C**
Alarmas de Pánico - 120		
120	Panic Alarm	**0D**
121	Duress	**0E**
122	Silent	**0F**
123	Audible	**10**
124	Duress - Access grated	
125	Duress - Egress granted	**12**
Alarmas Antirrobos - 130		
130	Burglary	**13**
131	Perimeter	**14**
132	Interior	**15**
133	24-hour	**16**
134	Entry/Exit	**17**
135	Day/Night	**18**
136	Outdoor	**19**
137	Tamper	**1A**
138	Near alarm	**1B**
139	Intrusion verified	**1C**
Alarmas Generales - 140		
140	General alarm	**1D**
141	Polling loop open	**1E**
142	Polling loop short	**1F**
143	Expansion module failure	**20**
144	Sensor tamper	**21**
145	Expansion module tamper	**22**
146	Silent burglary	**23**
147	Sensor supervision failure	**24**
Antirrobos 24 horas - 150 y 160		
150	24-hour non-burglary	**25**

CID#	Código de Reporte	Valor de Programación
151	Gas detected	**26**
152	Refrigeration	**27**
153	Loss of heat	**28**
154	Water leakage	**29**
155	Foil break	**2A**
156	Day trouble	**2B**
157	Low bottled gas level	**2C**
158	High temperature	**2D**
159	Low temperature	**2E**
161	Loss of air flow	**2F**
162	Carbon monoxide detected	**30**
163	Tank level	**31**
Supervisión de Fuego - 200 y 210		
200	Fire supervisory	**32**
201	Low water pressure	**33**
202	Low CO_2	**34**
203	Gate valve sensor	**35**
204	Low water level	**36**
205	Pump activated	**37**
206	Pump failure	**38**
Fallos de Sistema - 300 y 310		
300	System trouble	**39**
301	AC loss	**3A**
302	Low system battery	**3B**
303	RAM checksum bad	**3C**
304	ROM checksum	**3D**
305	System reset	**3E**
306	Panel program changed	**3F**
307	Self-test failure	**40**
308	System shutdown	**41**
309	Battery test failure	**42**
310	Ground fault	**43**
311	Battery missing/dead	**44**
312	Power supply over current limit	**45**
313	Engineer reset	**46**
Fallos de Relé /Sonido - 320		
320	Sounder/relay	**47**
321	Bell 1	**48**
322	Bell 2	**49**
323	Alarm relay	**4A**
324	Trouble relay	**4B**
325	Reversing relay	**4C**
326	Notification appliance chk. #3	**4D**

CID#	Código de Reporte	Valor de Programación
327	Notification appliance chk. #4	**4E**
Fallos de Periferia sistema - 330 y 340		
330	System peripheral	**4F**
331	Polling loop open	**50**
332	Polling loop short	**51**
333	Expansion module failure	**52**
334	Repeater failure	**53**
335	Local printer paper out	**54**
336	Local printer failure	**55**
337	Exp. module DC loss	**56**
338	Exp. module low battery	**57**
339	Exp. module reset	**58**
341	Exp. module tamper	**59**
342	Exp. module AC loss	**5A**
343	Exp. module self-test fail	**5B**
344	RF receiver jam detect	**5C**
Fallos de Comunicación - 350 y 360		
350	Communication	**5D**
351	Telco 1 fault	**5E**
352	Telco 2 fault	**5F**
353	Long range radio	**60**
354	Fail to communicate	**61**
355	Loss of radio supervision	**62**
356	Loss of central polling	**63**
357	Long range radio VSWR prob.	**64**
Fallo Circuito de Protection - 370		
370	Protection loop	**65**
371	Protection loop open	**66**
372	Protection loop short	**67**
373	Fire trouble	**68**
374	Exit error alarm	**69**
375	Panic zone trouble	**6A**
376	Hold-up zone trouble	**6B**
377	Swinger trouble	**6C**
378	Cross-zone trouble	**6D**
Fallos de Sensor - 380 y 390		
380	Sensor trouble	**6E**
381	Loss of supervision - RF	**6F**
382	Loss of supervision - RPM	**70**
383	Sensor tamper	**71**
384	RF transmitter low battery	**72**
385	Smoke detector Hi sensitivity	**73**
386	Smoke detector Low sensitivity	**74**

CID#	Código de Reporte	Valor de Programación
387	Intrusion detector Hi sensitivity	**75**
388	Intrusion detector Low sensitivity	**76**
389	Sensor self-test failure	**77**
391	Sensor watch trouble	**78**
392	Drift compensation error	**79**
393	Maintenance alert	**7A**
Abrir/Cerrar - 400		
400	Open/Close	**7B**
401	Open/Close by user	**7C**
402	Group open/close	**7D**
403	Automatic open/close	**7E**
404	Late to open/close	**5E**
405	Deferred open/close	**5F**
406	Cancel	**7F**
407	Remote arm/disarm	**80**
408	Quick arm	**81**
409	Keyswitch open/close	**82**
Acceso a Distancia - 410		
411	Call back request made	**83**
412	Success - download access	**84**
413	Unsuccessful access	**85**
414	System shutdown	**86**
415	Dialer shutdown	**87**
416	Successful upload	**88**
Control de Acceso - 420 y 430		
421	Access denied	**89**
422	Access report by user	**8A**
423	Forced access	**8B**
424	Egress denied	**8C**
425	Egress granted	**8D**
426	Access door propped open	**8E**
427	Access point door status monitor trouble	**8F**
428	Access point request to exit	**90**
429	Access program mode entry	**91**
430	Access program mode exit	**92**
431	Access threat level change	**93**
432	Access relay/trigger fail	**94**
433	Access RTE shunt	**95**
434	Access DSM shunt	**96**
Armado - 440 y 450		
441	Armed Stay	**97**
442	Keyswitch armed Stay	**98**
450	Exception open/close	**99**

CID#	Código de Reporte	Valor de Programación
451	Early open/close	**9A**
452	Late open/close	**9B**
453	Failed to open	**9C**
454	Failed to close	**9D**
455	Auto-arm failed	**9E**
456	Partial arm	**9F**
457	Exit error (user)	**A0**
458	User on premises	**A1**
459	Recent close	**A2**
Sistema - 460		
461	Wrong code entry	**A3**
462	Legal code entry	**A4**
463	Re-arm after alarm	**A5**
464	Auto-arm time extended	**A6**
465	Panic alarm reset	**A7**
466	Service ON/OFF premises	**A8**
Sirena Relé deshabilitado - 520		
520	Sounder/Relay disabled	**A9**
521	Bell 1 disabled	**AA**
522	Bell 2 disabled	**AB**
523	Alarm relay disabled	**AC**
524	Trouble relay disabled	**AD**
525	Reversing relay disabled	**AE**
526	Notification appliance chk. #3 disabled	**AF**
527	Notification appliance chk. #4 disabled	**B0**
Módulos - 530		
531	Module added	**B1**
532	Module removed	**B2**
DeshabilitarComunicación - 550 y 560		
551	Dialer disabled	**B3**
552	Radio transmitter disabled	**B4**
Anulación - 570		
570	Zone bypass	**B5**
571	Fire bypass	**B6**
572	24Hr. zone bypass	**B7**
573	Burglary bypass	**B8**
574	Group bypass	**B9**
575	Swinger bypass	**BA**
576	Access zone shunt	**BB**
577	Access point bypass	**BC**
Prueba/Misc. - 600		
601	Manual trigger test	**BD**
602	Periodic test report	**BE**

CID#	Código de Reporte	Valor de Programación
603	Periodic RF transmission	**BF**
604	Fire test	**C0**
605	Status report to follow	**C1**
606	Listen-in to follow	**C2**
607	Walk test mode	**C3**
608	Periodic test - system trouble present	**C4**
609	Video transmitter active	**C5**
611	Point test OK	**C6**
612	Point not tested	**C7**
613	Intrusion zone walk tested	**C8**
614	Fire zone walk tested	**C9**
615	Panic zone walk tested	**CA**
616	Service request	**CB**
621	Event log reset	**CC**
622	Event log 50% full	**CD**
623	Event log 90% full	**CE**
624	Event log overflow	**CF**
625	Time/Date reset	**D0**
626	Time/Date inaccurate	**D1**
627	Program mode entry	**D2**
628	Program mode exit	**D3**
629	32-hour event log marker	**D4**
630	Schedule change	**D5**
631	Exception schedule change	**D6**
632	Access schedule change	**D7**
654	System inactivity	**D8**

Apéndice 5: Códigos de Reporte Automáticos

Evento en el Sistema	Código de Reporte Contact ID De Fábrica al usar las secciones [790] a [795]	Código de Reporte SIA De Fábrica al usar las secciones [790] a [795]
Armado con Código Maestro (##)	3 4A1 - Cierre por usuario	CL – Reporte de Cierre
Armado con Código de Usuario (##)	3 4A1 - Cierre por usuario	CL – Reporte de Cierre
Armado con Llave (##)	3 4A9 - Cierre con Llave	CS – Cierre con Llave
Auto Armado	3 4A3 - Cierre Automático	CA – Cierre Automático
Armado con software	3 4A7 - Armado /desarmado a distancia	CL – Reporte de Cierre
Tarde para Cerrar	3 4A4 - Tarde para Cerrar	OT - Tarde para Cerrar
Sin Movimiento	3 4A4 - Tarde para Cerrar	NA – Sin Actividad
Armado parcial	1 574 - Anulación de grupo	CG – Cierre de Área
Armado rápido	3 408 - Armado rápido	CL – Reporte de Cierre
Fallo de Sin Cierre	1 654 – Inactividad del Sistema	CD – Inactividad del Sistema
Desarmado con Código Maestro (##)	1 4A1 - Apertura por usuario	OP – Reporte Apertura
Desarmado con Código de Usuario (##)	1 4A1 - Apertura por usuario	OP – Reporte Apertura
Desarmado con Llave (##)	1 4A9 - Apertura con Llave	OS – Llave de Apertura
Desarmado tras de alarma* con Cód. Maestro (##)	1 4A1 - Apertura por usuario	OP – Reporte Apertura
Desarmado tras alarma* con Cód. de Usuario (##)	1 4A1 - Apertura por usuario	OP – Reporte Apertura
Desarmar después de alarma* con Llave (##)	1 4A1 - Apertura con Llave	OS – Llave de Apertura
Cancelar Alarma** con Código Maestro (##)	1 4A6 - Apertura por usuario	OR - Desarmar desde Alarma
Cancelar Alarma** con Código de Usuario (##)	1 4A6 - Apertura por usuario	OR - Desarmar desde Alarma
Cancelar Alarma** con Llave (##)	1 4A6 - Apertura con Llave	OS – Llave de Apertura
Autoarmado Anulado	1 4A5 - Apertura /Cierre Diferido	CE – Cierre Extendido
Desarmado con software	1 4A7 - Armado /desarmado a distancia	OP – Reporte Apertura
Desarmar después de alarma con software	1 4A7 - Armado /desarmado a distancia	OR - Desarmar Desde Alarma
Desarme rápido	1 408 - Desarme rápido	OP – Reporte Apertura
Zona Anulada (##)	1 57A - Zona anulada	UB – Anulación de Zona Sin Tipo
Alarma de zona (##)	1 13A - Alarma Antirrobos	BA - Alarma Antirrobos
Alarma de fuego (##)	1 11A - Alarma de fuego	FA - Alarma de Incendio
Restauración de alarma de zona (##)	3 13A - Restauración Alarma Antirrobos	BH - Restauración Alarma Antirrobos
Restauración de alarma de incendio (##)	3 11A - Restauración Alarma de Fuego	FH - Restauración de Alarma de Fuego
Pánico 1 - Urgencia	1 12A - Alarma de pánico	PA - Alarma de Pánico
Pánico 2 - Médico	1 1AA - Alarma médica	MA - Alarma médica
Pánico 3 - Fuego	1 115 - Estación de Sondeo	FA - Alarma de Incendio
Cierre reciente	3 4AA - Apertura /Cierre	CR - Cierre Reciente
Desactivación automática de zona	1 574 - Anulación de grupo	CG – Cierre de Área
Alarma de coacción	1 121 - Coacción	HA – Alarma de Atraco
Anulación de zona (##)	1 57A - Zona anulada	UB – Anulación de Zona Sin Tipo
Zona saboteada (##)	1 144 - Sabotaje de sensor	TA - Alarma de Sabotaje
Restauración de sabotaje de zona (##)	3 144 - Restauración de sabotaje de sensor	TR - Restauración de Sabotaje
Bloqueo del Teclado	1 421 - Acceso negado	JA – Sabotaje Código de Usuario

*Un sistema armado está o estaba en alarma y fue desarmado por un usuario.
** Un sistema desarmado está o estaba en alarma (i.e. zona de 24Hr) y fue desarmado por un usuario.

Evento en el Sistema	Código de Reporte Contact ID De Fábrica al usar las secciones [790] a [795]	Código de Reporte SIA De Fábrica al usar las secciones [790] a [795]
Fallo de CA	1 3A1 - Pérdida de CA	AT - Fallo de CA
Fallo de Batería	1 3A9 - Fallo de prueba de batería	YT - Fallo de Batería de Sistema
Fallo de alimentación auxiliar	1 3AA - Fallo del sistema	YP - Fallo de Alimentación
Límite de corriente de salida de sirena	1 321 - Timbre 1	YA – Fallo de Sirena
Sirena ausente	1 321 - Timbre 1	YA – Fallo de Sirena
Pérdida de hora	1 626 - Hora /Fecha inexactos	JT - Hora Cambiada
Fallo en circuito de fuego	1 373 - Fallo de fuego	FT - Fallo de Fuego
Restauración de fallo de SLT	3 351 - Restauración de fallo de Telco 1	LR – Restauración de Línea Telefónica
Restauración de Fallo de CA	3 3A1 - Restauración de pérdida de CA	AR – Restauración de CA
Restauración de Fallo de Batería	3 3A9 - Restauración de prueba de batería	YR - Restauración de Batería de Sistema
Restauración de fallo de alimentación auxiliar	3 3AA - Restauración de fallo del sistema	YQ – Restauración de Alimentación
Restauración límite corriente de salida de sirena	3 321 - Restauración de sirena 1	YH – Sirena Restaurada
Restauración de sirena ausente	3 321 - Restauración de sirena 1	YH – Sirena Restaurada
Reloj programado	3 625 - Reset de Hora / Fecha	JT - Hora Cambiada
Restauración de fallo en circuito de fuego	3 373 - Restauración fallo de fuego	FJ - Restauración de Fallo de Fuego
Fallo de Combus	1 333 - Fallo de módulo de expansión	ET – Fallo de Expansión
Sabotaje de módulo	1 145 - Sabotaje de módulo de expansión	TA - Alarma de Sabotaje
Error de Módulo ROM_RAM	1 3A4 – Fallo de ROM	YF – Fallo Parámetro Suma Control
Fallo de Módulo SLT	1 352 - Fallo de Telco 2	LT – Fallo de Línea Telefónica
Fallo de comunicación de módulo con receptora.	1 354 - Fallo al comunicar	YC – Fallo de Comunicación
Fallo de impresora	1 336 - Fallo de impresora local	VT – Fallo de Impresora
Fallo de CA de Módulo	1 3A1 - Pérdida de CA	AT - Fallo de CA
Fallo de batería de módulo	1 3A9 - Fallo de prueba de batería	YT - Fallo de Batería de Sistema
Fallo de alimentación auxiliar de módulo	1 3AA - Fallo del sistema	YP - Fallo de Alimentación
Restauración de fallo de bus	3 333 – Restauración fallo módulo de expansión	ER – Restauración de Expansión
Restauración de sabotaje de módulo	3 145 – Restaur. sabotaje módulo de expansión	TR - Restauración de Sabotaje
Restauración de error ROM_RAM de módulo	3 3A4 – Restauración de fallo de ROM	YG - Parámetro Cambiado
Restauración de Módulo SLT	3 352 - Restauración de fallo de Telco 2	LR – Restauración de Línea Telefónica
Restauración de fallo de impresora	3 336 - Restauración fallo de impresora local	VR – Restauración de Impresora
Restauración de Módulo CA	3 3A1 - Restauración de pérdida de CA	AR – Restauración de CA
Restauración de batería de módulo	3 3A9 - Restauración de prueba fallida de batería	YR - Restauración de Batería de Sistema
Restauración de alimentación auxiliar de módulo	3 3AA - Restauración de fallo del sistema	YQ – Restauración de Alimentación
Fallo de comunicación con central receptora	1 354 - Fallo al comunicar	YC – Fallo de Comunicación
Baja batería módulo RF	1 384 - Baja batería transmisor RF	XT - Fallo de Batería de Transmisor
Restauración de batería de módulo RF	3 384 – Restauración batería transmisor RF	XR - Restauración de Batería de Transmisor
Fallo de supervisión de módulo RF	1 381 - Pérdida de supervisión - RF	US – Supervisión de Zona Sin Tipo
Restauración de supervisión RF de módulo	3 381 - Restauración de supervisión - RF	UR – Restauración de Zona Sin Tipo
Arranque Frío	1 3A8 – Sistema apagado	RR - Encendido
Inicio Tibio	1 3A5 - Reset del Sistema	YW - Reinicialización de Watchdog
Reporte de Prueba iniciado	1 6A2 - Reporte de prueba periódico	TX - Reporte de Prueba
Fin de comunicación de software de PC	1 412 - Logrado - acceso descarga	RS – Programación a Distancia Exitosa
Instalador programando	1 627 - Entrada en programación	LB – Programación Local
Instalador sale de programación	1 628 - Salida de programación	LS – Programación Local Exitosa

Códigos de Reporte Automáticos (en Inglés)

Evento en el Sistema	Código de Reporte Contact ID De Fábrica al usar las secciones [790] a [795]	Código de Reporte SIA De Fábrica al usar las secciones [790] a [795]
Arming with Master Code (##)	3 4A1 - Close by user	CL - Closing Report
Arming with User Code (##)	3 4A1 - Close by user	CL - Closing Report
Arming with Keyswitch (##)	3 4A9 - Keyswitch Close	CS - Closing Keyswitch
Auto Arming	3 4A3 - Automatic Close	CA - Automatic Closing
Arm with PC software	3 4A7 - Remote arm/disarm	CL - Closing Report
Late To Close	3 4A4 - Late to Close	OT - Late to Close
No Movement	3 4A4 - Late to Close	NA - No Activity
Partial arming	1 574 - Group bypass	CG - Close Area
Quick arming	3 408 - Quick arm	CL - Closing Report
Closing Delinquency	1 654 - System Inactivity	CD - System Inactivity
Disarm with Master Code (##)	1 4A1 - Open by user	OP - Opening Report
Disarm with User Code (##)	1 4A1 - Open by user	OP - Opening Report
Disarm with Keyswitch (##)	1 4A9 - Keyswitch Open	OS - Opening Keyswitch
Disarm after alarm* with Master Code (##)	1 4A1 - Open by user	OP - Opening Report
Disarm after alarm* with User Code (##)	1 4A1 - Open by user	OP - Opening Report
Disarm after alarm* with Keyswitch (##)	1 4A1 - Keyswitch Open	OS - Opening Keyswitch
Cancel alarm** with Master Code (##)	1 4A6 - Open by user	OR - Disarm from Alarm
Cancel alarm** with User Code (##)	1 4A6 - Open by user	OR - Disarm from Alarm
Cancel alarm** with Keyswitch (##)	1 4A6 - Keyswitch Open	OS - Opening Keyswitch
Auto Arming Cancellation	1 4A5 - Deferred Open/Close	CE - Closing Extend
Disarm with PC software	1 4A7 - Remote arm/disarm	OP - Opening Report
Disarm after an alarm with PC software	1 4A7 - Remote arm/disarm	OR - Disarm From Alarm
Quick disarm	1 408 - Quick disarm	OP - Opening Report
Zone Bypassed (##)	1 57A - Zone bypass	UB - Untyped Zone Bypass
Zone alarm (##)	1 13A - Burglary Alarm	BA - Burglary Alarm
Fire alarm (##)	1 11A - Fire alarm	FA - Fire Alarm
Zone alarm restore (##)	3 13A - Burglary Alarm Restore	BH - Burglary Alarm Restore
Fire alarm restore (##)	3 11A - Fire alarm Restore	FH - Fire Alarm Restore
Panic 1 - Emergency	1 12A - Panic alarm	PA - Panic Alarm
Panic 2 - Medical	1 1AA - Medical alarm	MA - Medical Alarm
Panic 3 - Fire	1 115 - Pull Station	FA - Fire Alarm
Recent closing	3 4AA - Open/Close	CR - Recent Closing
Global zone shutdown	1 574 - Group bypass	CG - Close Area
Duress alarm	1 121 - Duress	HA - Hold-up Alarm
Zone shutdown (##)	1 57A - Zone bypass	UB - Untyped Zone Bypass
Zone tampered (##)	1 144 - Sensor tamper	TA - Tamper Alarm
Zone tamper restore (##)	3 144 - Sensor tamper restore	TR - Tamper Restoral
Keypad Lockout	1 421 - Access denied	JA - User Code Tamper

*Un sistema armado está o estaba en alarma y fue desarmado por un usuario.
** Un sistema desarmado está o estaba en alarma (i.e. zona de 24Hr) y fue desarmado por un usuario.

Evento en el Sistema	Código de Reporte Contact ID De Fábrica al usar las secciones [790] a [795]	Código de Reporte SIA De Fábrica al usar las secciones [790] a [795]
AC Failure	1 3A1 - AC loss	AT - AC Trouble
Battery Failure	1 3A9 - Battery test failure	YT - System Battery Trouble
Auxiliary supply trouble	1 3AA - System trouble	YP - Power Supply Trouble
Bell output current limit	1 321 - Bell 1	YA - Bell Fault
Bell absent	1 321 - Bell 1	YA - Bell Fault
Clock lost	1 626 - Time/Date inaccurate	JT - Time Changed
Fire loop trouble	1 373 - Fire trouble	FT - Fire Trouble
TLM trouble restore	3 351 - Telco 1 fault restore	LR - Phone Line restoral
AC Failure restore	3 3A1 - AC loss restore	AR - AC Restoral
Battery Failure restore	3 3A9 - Battery test restore	YR - System Battery Restoral
Auxiliary supply trouble restore	3 3AA - System trouble restore	YQ - Power Supply restored
Bell output current limit restore	3 321 - Bell 1 restore	YH - Bell Restored
Bell absent restore	3 321 - Bell 1 restore	YH - Bell Restored
Clock programmed	3 625 - Time/Date Reset	JT - Time Changed
Fire loop trouble restore	3 373 - Fire trouble restore	FJ - Fire Trouble Restore
Combus fault	1 333 - Expansion module failure	ET - Expansion Trouble
Module tamper	1 145 - Expansion module tamper	TA - Tamper Alarm
Module ROM_RAM_error	1 3A4 - Rom checksum bad	YF - Parameter Checksum Fail
Module TLM trouble	1 352 - Telco 2 fault	LT - Phone Line trouble
Module fail to communicate to monitoring station.	1 354 - Fail to communicate	YC - Communication Fails
Printer fault	1 336 - Local printer failure	VT - Printer Trouble
Module AC Failure	1 3A1 - AC loss	AT - AC Trouble
Module battery failure	1 3A9 - Battery test failure	YT - System Battery Trouble
Module Auxiliary supply trouble	1 3AA - System trouble	YP - Power Supply Trouble
Bus fault restore	3 333 - Expansion module failure restore	ER - Expansion Restoral
Module tamper restore	3 145 - Expansion module tamper restore	TR - Tamper Restoral
Module ROM_RAM_error restore	3 3A4 - Rom checksum bad restore	YG - Parameter Changed
Module TLM restore	3 352 - Telco 2 fault restore	LR - Phone Line Restoral
Printer fault restore	3 336 - Local printer failure restore	VR - Printer Restore
Module AC restore	3 3A1 - AC loss restore	AR - AC Restoral
Module battery restore	3 3A9 - Battery test failure restore	YR - System Battery Restoral
Module Auxiliary supply restore	3 3AA - System trouble restore	YQ - Power Supply Restored
Fail to communicate with monitoring station	1 354 - Fail to communicate	YC - Communication Fails
Module RF low battery	1 384 - RF transmitter low battery	XT - Transmitter Battery Trouble
Module RF battery restore	3 384 - RF transmitter battery restore	XR - Transmitter Battery Restoral
Module RF supervision trouble	1 381 - Loss of supervision - RF	US - Untype Zone Supervision
Module RF supervision restore	3 381 - Supervision restore - RF	UR - Untyped Zone Restoral
Cold Start	1 3A8 - System shutdown	RR - Power Up
Warm Start	1 3A5 - System reset	YW - Watchdog Reset
Test Report engaged	1 6A2 - Periodic test report	TX - Test Report
PC software communication finished	1 412 - Successful - download access	RS - Remote Program Success
Installer on site	1 627 - Program mode Entry	LB - Local Program
Installer programming finished	1 628 - Program mode Exit	LS - Local Program Success

Garantía

Paradox Security Systems Ltd. (“el Vendedor”) garantiza que sus productos están libres de defectos, tanto materiales como de mano de obra, bajo un uso normal durante un año. Exceptuando lo que se menciona aquí específicamente, todas las garantías expresas o implícitas, sean estatutarias o de otro tipo, cualquier garantía implícita de comerciabilidad y de adaptabilidad a un propósito particular, son expresamente excluidas. Debido a que el Vendedor no instala ni conecta los productos y debido a que los productos podrían ser usados en conjunto con productos no manufacturados por el Vendedor, éste no puede garantizar el rendimiento del sistema de seguridad y no será responsable de las circunstancias que resulten de la incapacidad del producto para funcionar. La obligación del fabricante bajo esta garantía se limita expresamente a la reparación o reemplazo, según el vendedor, de cualquier producto que no cumpla con las especificaciones. Toda devolución debe incluir la factura de compra y efectuarse dentro del periodo de la garantía. En ningún momento podrá el comprador o cualquier persona hacer responsable al vendedor por cualquier pérdida o daños ocasionados, sean directos o indirectos, incluyendo, pero sin limitarse a esto, cualquier daño por pérdida de beneficios, mercancía robada o reclamaciones realizadas por terceros, que sea causado por artículos defectuosos o se deba al uso incorrecto o a una instalación defectuosas del material.

No obstante el párrafo anterior, la máxima responsabilidad del Vendedor se limitará estrictamente al precio de compra del producto defectuoso. El uso de este producto significa la aceptación de esta garantía.

ATENCIÓN: Los distribuidores, instaladores y /o otros que vendan el producto no están autorizados a modificar esta garantía o establecer garantías adicionales que comprometan al Vendedor.

Limitaciones de los Sistemas de Alarma

Se debe comprender que el sistema de alarma Paradox, siendo altamente avanzado y seguro, no ofrece ninguna protección garantizada respecto a robos, incendios u otras urgencias (las opciones de incendio y de urgencia sólo son disponibles en algunos modelos Paradox). Esto se debe a una serie de razones, incluidas, pero sin limitarse a ello, una mala o inadecuada instalación /ubicación, limitaciones del sensor, funcionamiento de la batería, interrupción de la señal inalámbrica, mal mantenimiento o la posibilidad que el sistema o las líneas telefónicas sean comprometidos o eludidos. Como resultado, Paradox no afirma que el sistema de alarma evitará lesiones personales o daños en la propiedad, o que proveerá, cualquiera fuera la circunstancia, una advertencia o protección adecuada.

En consecuencia, el sistema de seguridad debe ser considerado como una de la muchas herramientas disponibles para reducir los riesgos y/o los daños causados por robos, incendios u otras emergencias; entre estas otras herramientas figuran, sin limitarse a ello, las pólizas de seguro, dispositivos de prevención y de extinción de incendios, junto a rociadores automáticos.

Recomendamos enfáticamente efectuar un mantenimiento regular de los sistemas de seguridad y estar bien informado acerca de los nuevos y mejorados productos Paradox.

Aviso Respecto a las Conexiones con Telefonía No Tradicional (i.e. VoIP – Voz sobre IP)

Los equipos de alarma Paradox han sido diseñados para funcionar correctamente con sistemas de teléfono tradicionales. Para los clientes que usan una central de alarma Paradox conectada a un sistema de telefonía no tradicional, como “Voz Sobre IP" (VoIP) que convierte la señal de la voz del teléfono a una señal digital que viaja por el Internet, se debe tener en cuenta que el sistema de alarma podría no funcionar tan eficientemente como con los sistemas de telefonía tradicionales.

Por ejemplo, si el equipo VoIP no tiene una batería de respaldo, durante un fallo de alimentación la capacidad del sistema de transmitir señales se puede ver afectada. O, si la conexión VoIP es deshabilitada, la característica de supervisión de línea telefónica también puede ser afectada. Otras implicaciones pueden incluir, sin limitaciones, fallas en la conexión Internet que pueden ser más frecuentes que los cortes normales de la línea telefónica.

Recomendamos enfáticamente consultar con su compañía instaladora acerca de estas y otras limitaciones que conciernen el funcionamiento de un sistema de alarma en un sistema VoIP u otros sistemas de telefonía no tradicionales. La compañía instaladora debe poder ofrecer o recomendar medidas para disminuir los riesgos relacionados, además de informarle mejor al respecto.

TBR-21

Para cumplir con la norma TBR-21, el marcado forzado estándar debe estar habilitado.

AVISOS DE UL Y ULC

NOTAS DE INSTALACIÓN UL Y C-UL

Este equipo está homologado UL de acuerdo con el estándar UL1023 (Robos Residenciales - Unidades de Sistemas de Alarma), estándar UL985 (Unidades de Aviso de Fuego Residenciales) y UL1635 estándar (Unidades de Sistemas de Comunicación Digitales de Alarma). Este equipo puede ser programado con características que no han sido homologadas para usarse con instalaciones UL. Para permanecer en el marco de estos estándares, el instalador debe seguir las siguientes instrucciones al configurar el sistema:

- Todos los componentes del sistema deben ser homologados por UL para la aplicación deseada.
- Si se piensa usar el sistema para la detección de “Incendios”, El instalador debe consultar el Estándar #72 de la NFPA, Capítulo 2. Además, una vez la instalación completada, la autoridad local de protección contra incendios debe ser informada de la instalación.
- Este equipo debe ser revisado por personal técnico calificado una vez cada tres años.
- Todos los teclados deben usar un interruptor antisabotaje.
- El tiempo máximo permitido de retardo de entrada es de 45 segundos.
- El tiempo máximo permitido de retardo de salida es de 60 segundos.
- El tiempo mínimo de corte de sirena es de 4 minutos.
- Las siguientes características no cumplen con los requisitos UL: Memoria de Anulación y Desactivación Automática de Fallo.
- No conectar el dispositivo de indicación primario a un relé. El instalador debe usar la salida de sirena.
- Para cumplir con la norma UL985, la salida de alimentación auxiliar no debe exceder 200mA.
- No debe conectarse el terminal de tierra de la zona con productos Homologados UL.
- La caja metálica debe estar conectada a tierra con la tubería de agua fría.
- Todas las salidas son de Clase 2 o de energía limitada, con la excepción del terminal de batería. Los circuitos de alarma de fuego Clase 2 y de energía-limitada deben instalarse usando cables CL3, CL3R, CL3P o sustitutos permitidos por el código eléctrico nacional, ANSI/NFPA 70.

RECOMENDADO:

- Resistencia RFL parte #2011002000
- **Para Instalaciones UL:** Universal UB1640W 16.5VCA min **40VA**
- Todas las salidas tienen una tensión de 11.3Vcc a 12.7Vcc
- Batería de respaldo recargable de plomo ácido o gel de 12Vcc 4Ah (recomendado: YUASA modelo #NP7-12) para uso residencial. Usar batería de 7Ah para cumplir con los requisitos de incendio.
- Sirena Wheelock 46T-12

Legal

© 2004-2007 Paradox Security Systems Ltd. Todos los derechos reservados. Las especificaciones pueden cambiar sin previo aviso. Una o más de las siguientes patentes EE.UU. podría aplicarse: 7046142, 6215399, 6111256, 6104319, 5920259, 5886632, 5721542, 5287111, 5119069, 5077549 y RE39406. Patentes canadienses e internacionales también podrían aplicarse. Magellan es una marca de comercio o marca registrada de Paradox Security Systems Ltd. o de sus afiliados en Canadá, Estados Unidos y /o otros países.

NOTAS

Vista General del Menú del Instalador

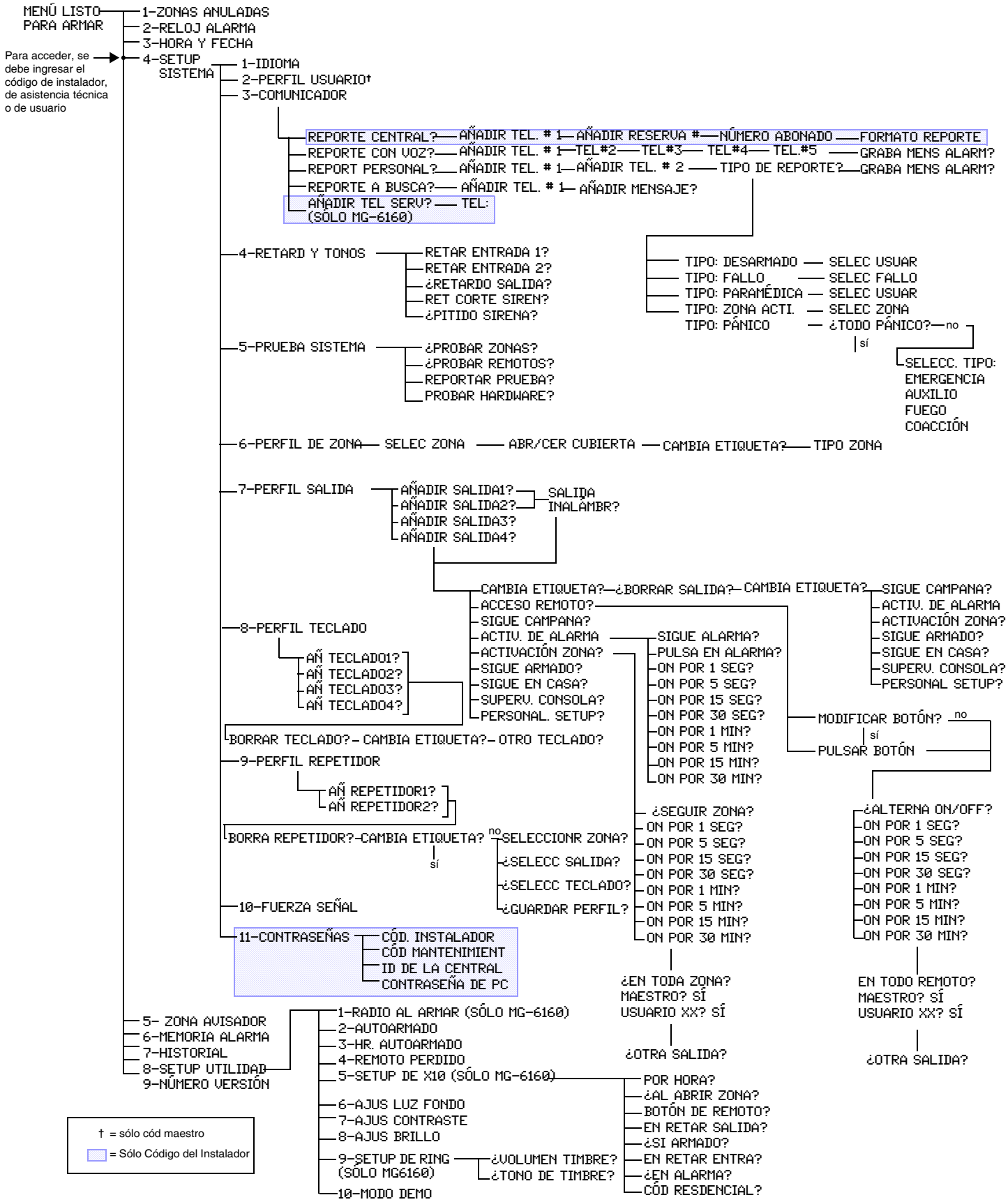

PARADOX SECURITY SYSTEMS
paradox.com
IMPRESO EN CANADÁ -03/2007 MAGELLAN-SP06
Hecho en CANADA